Aerfoam geïsoleerd leidingsysteem Koppelstuk KS 150 grijs

Artikelnummer: 0188275

Productoverzicht

De Aerfoam 150 mm-connector verbindt alle Aerfoam-onderdelen met dezelfde diameter en zorgt voor een luchtdichte verbinding met behoud van de isolatieprestaties van het systeem.

- Zorgt voor sterke, luchtdichte verbindingen.
- Behoudt volledige isolatieprestaties.
- Eenvoudige en snelle installatie zonder gereedschap.
- Compatibel met alle Aerfoam-onderdelen met dezelfde diameter.

Productafmetingen

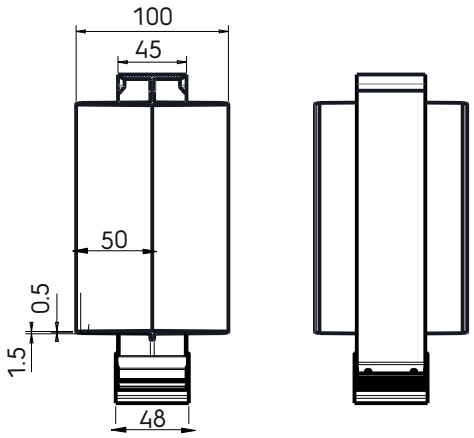

Technische specificaties

Technisch	
Kleur	Grijs
Materiaal	PP
Diameter	150 mm
Afmeting	
Lengte	199 mm
Breedte	189 mm

© 2026 Ubbink. Alle rechten voorbehouden. | Inhoud kan zonder kennisgeving worden gewijzigd. Beschikbaarheid en configuraties kunnen per land verschillen. | UB-17-09-2026-NL-NL

Aerfoam geïsoleerd leidingsysteem Koppelstuk KS 150 grijs

Artikelnummer: 0188275

Technische specificaties (vervolg)

Afmeting	
Hoogte	100 mm
Netto gewicht	0,13 kg

© 2026 Ubbink. Alle rechten voorbehouden. | Inhoud kan zonder kennisgeving worden gewijzigd. Beschikbaarheid en configuraties kunnen per land verschillen. | UB-17-09-2026-NL-NL