Aerfoam geïsoleerd leidingsysteem Verlengbuis EPE 180 1000mm grijs

Artikelnummer: 0188209

Productoverzicht

De Aerfoam 180 mm-buis is gemaakt van geëxpandeerd polyethyleen (EPE), wat het risico op condensatie en energieverlies minimaliseert. De buis is zeer licht en uiterst eenvoudig en veilig te installeren. Alle Aerfoam-onderdelen worden met elkaar verbonden door middel van sterke, luchtdichte mechanische verbindingen. Ze kunnen ook stevig aan muren of plafonds worden bevestigd met behulp van beugels. Aerfoam is ideaal voor zowel centrale mechanische ventilatie als warmwaterpompsystemen voor huishoudelijk gebruik.

- Geïsoleerd om het risico op condensatie en energieverlies te minimaliseren.
- Eenvoudige mechanische aansluiting en montage.
- Lichtgewicht en gemakkelijk te snijden, waardoor een snelle installatie wordt gegarandeerd.
- Slagvast.

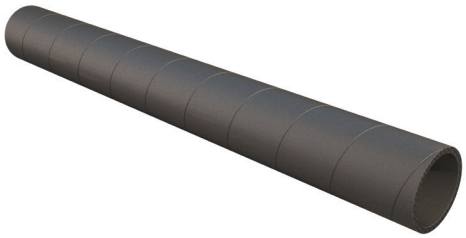

Productafmetingen

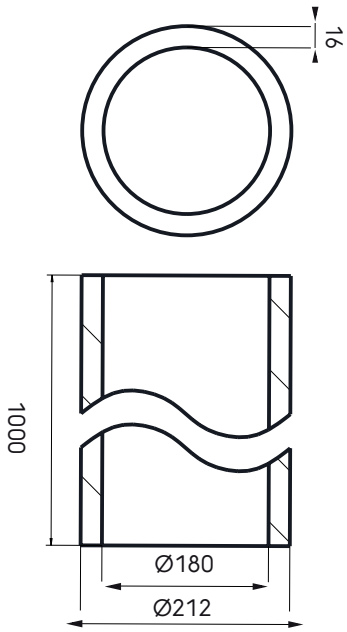

© 2026 Ubbink. Alle rechten voorbehouden. | Inhoud kan zonder kennisgeving worden gewijzigd. Beschikbaarheid en configuraties kunnen per land verschillen. | UB-17-09-2026-NL-NL

Aerfoam geïsoleerd leidingsysteem Verlengbuis EPE 180 1000mm grijs

Artikelnummer: 0188209

ubbink
Build smart.

Technische specificaties

Technisch	
Kleur	Grijs
Geisoleerd	☑
Binnendiameter	180 mm
Dikte isolatiemateriaal	16 mm
Prestatie	
Isolatieprestaties	0,041 W/m.K
Zeta-waarde 1x luchttoevoer	0,12
Zeta-waarde 1x luchtafvoer	0,12
Afmeting	
Lengte	1.000 mm
Breedte	212 mm
Hoogte	212 mm
Netto gewicht	0,59 kg

© 2026 Ubbink. Alle rechten voorbehouden. | Inhoud kan zonder kennisgeving worden gewijzigd. Beschikbaarheid en configuraties kunnen per land verschillen. | UB-17-09-2026-NL-NL

Aerfoam geïsoleerd leidingsysteem Verlengbuis EPE 180 1000mm grijs

Artikelnummer: 0188209

ubbink
Build smart.

Technische details

Aerfoam-kanaal DN180 (1m)		
Zeta [-]	0,15	
Qv [m³/h]	v [m/s]	Δp [Pa]
50	0,55	1
100	1,09	1
150	1,64	1
200	2,18	1
250	2,73	1
300	3,27	1
350	3,82	1,3
400	4,37	1,6
450	4,91	2,05
500	5,46	2,5
550	6	3,05
600	6,55	3,6
650	7,1	4,15
700	7,64	4,7

© 2026 Ubbink. Alle rechten voorbehouden. | Inhoud kan zonder kennisgeving worden gewijzigd. Beschikbaarheid en configuraties kunnen per land verschillen. | UB-17-09-2026-NL-NL