Sentinel

Kinetic MVHR

Installatie & Inbedrijfstelling

Fabrikantreferentie

KIN-B-L	BE/FR 1004000008
	NL/DE 8000000286
KIN-B-R	BE/FR 1004000002
	NL/DE 8000000046
KIN-BH-L	BE/FR 1004000009
	NL/DE 8000000288
KIN-BH-R	BE/FR 1004000006
	NL/DE 8000000287
KIN PLUS BH-L	BE/FR 1004000013
	NL/DE 8000000057
KIN PLUS BH-R	BE/FR 1004000011
	NL/DE 8000000056
KIN-FH-L	BE/FR 1004000123
	NL/DE 8000000053
KIN-FH-R	BE/FR 1004000122
	NL/DE 8000000052

Vent-Axia®

GELIEVE DEZE HANDLEIDING BIJ HET TOESTEL TE BEWAREN.

CE

BELANGRIJKE VEILIGHEIDSINFORMATIE

NEEM DEZE INSTRUCTIES ZORGVULDIG DOOR ALVORENS DE UNIT TE INSTALLEREN.

1. BRENG DIT PRODUCT NIET AAN OP PLAATSEN WAAR HET VOLGENDE ZICH VOORDOET OF AANWEZIG IS:
• EEN OVERTOLLIGE OLIE- OF VETRIJKE ATMOSFEER;

• CORROSIEVE OF ONTVLAMBARE GASSEN, VLOEISTOFFEN OF DAMPEN;

• SPROEIWATER VAN BRANDSLANGEN.

• OMGEVINGSTEMPERATUREN VAN MEER DAN 40°C OF MINDER DAN -20°C.
• MOGELIJKE OBSTRUCTIES DIE DE TOEGANG TOT DE UNIT OF VERWIJDERING VAN DE UNIT VERHINDEREN.
2. ALLE BEDRADINGEN DIENEN OVEREEN TE KOMEN MET DE HUIDIGE IEE-BEDRADINGSREGULATIES BS7671 OF DESBETREFFENDE STANDAARDEN IN UW LAND. INSTALLATIE DIENT NA VOLTOOIING TE WORDEN GECONTROLEERD EN GETEST DOOR EEN DAARVOOR GEKWALIFICEERDE PERSOON.
3. ZORG ERVOOR DAT DE HOOFDTOEVOER (SPANNING, FREQUENTIE EN FASE) VOLDOET AAN HET RATINGSLABEL.
4. DE UNIT DIENT TE WORDEN GELEVERD MET EEN LOKALE, TWEEPOLIGE STEKKER MET EEN ZEKERING VAN 3A WAARVAN DE CONTACTPUNTEN MINIMAAL 3MM VAN ELKAAR ZIJN VERWIJDERD.
5. DEZE EENHEDEN DIENEN TE WORDEN GEAARD.
6. VOORZORGSMAATREGELEN MOETEN GENOMEN WORDEN OM DE TERUGKEER VAN GASSEN IN HET GEBOUW VIA HET OPEN ROOKKANAAL OF VIA ANDERE APPARATEN OP BRANDSTOF;
7. DIT APPARAAT IS NIET BEDOELD OM GEBRUIKT TE WORDEN DOOR PERSONEN (INCLUSIEF KINDEREN) MET BEPERKTE FYSIEKE, ZINTUIGELIJKE OF MENTALE CAPACITEITEN, OF MET BEPERKTE KENNIS EN ERVARING, TENZIJ ONDER TOEZICHT OF MET INSTRUCTIES AANGAANDE HET GEBRUIK VAN HET APPARAAT DOOR DE PERSOON DIE INSTAAT VOOR HUN VEILIGHEID.
8. JONGE KINDEREN MOETEN ONDER SUPERVISIE STAAN OM TE VERZEKEREN DAT ZE NIET SPELEN MET DIT APPARAAT.

INSTALLATIE

1. DE INSTALLATEUR IS TER PLAATSE VERANTWOORDELIJK VOOR DE INSTALLATIE EN ELEKTRISCHE AANSLUITING VAN HET SENTINEL-SYSTEEM. HET IS DE VERANTWOORDELIJKHEID VAN DE INSTALLATEUR OM ERVOOR TE ZORGEN DAT DE UNIT VEILIG IS GEÏNSTALLEERD EN ALLEEN WORDT VERLATEN ALS DE UNIT MECHANISCH EN ELEKTRISCH VEILIG IS.
2. ALLE REGULATIES EN VEREISTEN DIENEN STRIKT TE WORDEN NAGEVOLGD OM LEVENSGEVAAR EN GEVAAR AAN EIGENDOMMEN TIJDENS EN NA INSTALLATIE TE VOORKOMEN, EVENALS TIJDENS SERVICE EN ONDERHOUD.
3. DE CONDENSAFVOERBUIS VAN DE UNIT DIENT TE WORDEN AANGESLOTEN OP HET VUILWATERAFVOERSYSTEEM VAN HET GEBOUW.
4. . VOOR BEPAALDE APPARATEN IS MOGELIJK DE INSTALLATIE VAN GELUIDSDEMPING VEREIST OM AAN HET GEWENSTE GELUIDSNIVEAU TE VOLDOEN.
5. DE UNIT MAG NIET RECHTSTREEKS OP EEN DROOGKAST WORDEN AANGESLOTEN.
6. DE TOEVOER- EN AFVOERKLEPPEN DIENEN VOLLEDIG TE WORDEN GEOPEND ALVORENS DE UNIT IN GEBRUIK TE NEMEN.
7. DE TOEVOERLUCHT MOET AFKOMSTIG ZIJN VAN BUITEN HET GEBOUW.
8. DE UNIT MOET ZICH TIJDENS INGEBRUIKNAME MINIMAAL 5 MINUTEN STABILISEREN ALS U DE UNIT OVERSCHAKELT VAN LUCHTPULS NAAR NORMALE SNELHEID.
9. ZORG ERVOOR DAT DE EXTERNE ROOSTERS VAN DE UNIT MINIMAAL 2M VAN ELKAAR ZIJN VERWIJDERD EN OP MINIMAAL 600MM AFSTAND VAN EEN EVENTUEEL ROOKKANAAL.
10. DIT PRODUCT EN DE BIJBEHORENDE INSTALLATIE MOETEN UITGEVOERD WORDEN IN OVEREENKOMST MET DE HUISHOUDELIJKE VENTILATIE VOORSCHRIFTEN

Afval

Dit product mag niet met het huishoudelijk afval worden meegegeven. Zorg voor recyclage bij de daarvoor geschikte faciliteiten. Vraag uw plaatselijke autoriteiten om advies.

Inhoudsopgave

Productbeschrijving 5
Sentinel Kinetic, Sentinel Kinetic F & Sentinel Kinetic Plus 5

Technische Gegevens 7

Installatie 13
Overzicht 13
Alvorens de unit te installeren 13
Installatie van de unit 13
Installatie met verticale condensafvoer 14
Installatie met horizontale condensafvoer 15
Installatie van aansluitingen 17
Sentinel Kinetic aan de wand bevestigen 17
Sentinel Kinetic Plus aan de wand bevestigen 17
Sentinel Kinetic Plus op de vloer bevestigen 20
De kanalen bevestigen 20
Elektrische installatie 21
De unit opstarten 24
Display van bedieningsunit 24
Display 24
Opstartschermen 25

Ingebruikname 30
Overzicht 30
Belangrijkste schermen op de bedieningsunit 31
Schermen tijdens Ingebruikname 32

Onderhoud 44
Filter onderhoud 44
Jaarlijks Onderhoud 44
Reserveonderdelen 45

Problemen oplossen 46
Probleemdiagnose 46

Bijlage Eén: Controlemodus 02 Beschrijving 48
Overzicht 48
Uitgangen en Functies 48
Selectie Luchtstroommodus 49

Bijlage Twee: Opties en Accessoires 50
CO_2-Sensor 50
Schakeling Normaal / Luchtpuls 50
Hydrostaten 50
Een afzuigkap aansluiten 50
Een opto-coupler aansluiten 51
Draadloze kit 52
Afstandsbediening (niet-snoerloos) 53
Afstandsbediening voor LED-indicator 54
Product fiche 55

Opmerking:

Lees dit document in combinatie met de handleiding Bediening en onderhoud

Productbeschrijving

Sentinel Kinetic, Sentinel Kinetic F & Sentinel Kinetic Plus

De Vent-Axia **Sentinel Kinetic, Sentinel Kinetic F en Sentinel Kinetic Plus** zijn warmteterugwinningsunits ontworpen om op een energiezuinige manier woningen en soortgelijke gebouwen te ventileren conform de meest recente normen.

Deze units zijn ontworpen voor continue 24 uur afvoer van vuile, vochtige lucht vanuit de badkamer, toiletten en keukens (natte ruimtes). Wanneer de vuile lucht wordt afgevoerd, brengt de warmtewisselaar in de unit tot 90% van de warmte terug aan de toevoerlucht die naar de slaapkamers en woonkamer gaat (droge ruimtes).

Units zijn beschikbaar met de condensafvoer aan de rechtste of linkse kant.

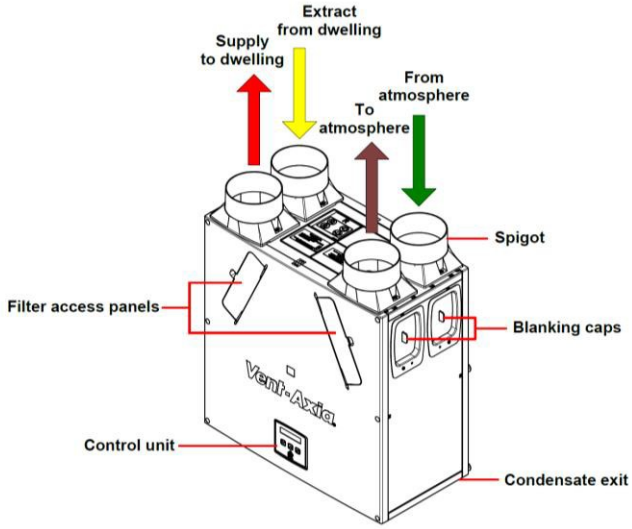

Fig 1: Sentinel Kinetic Rechts

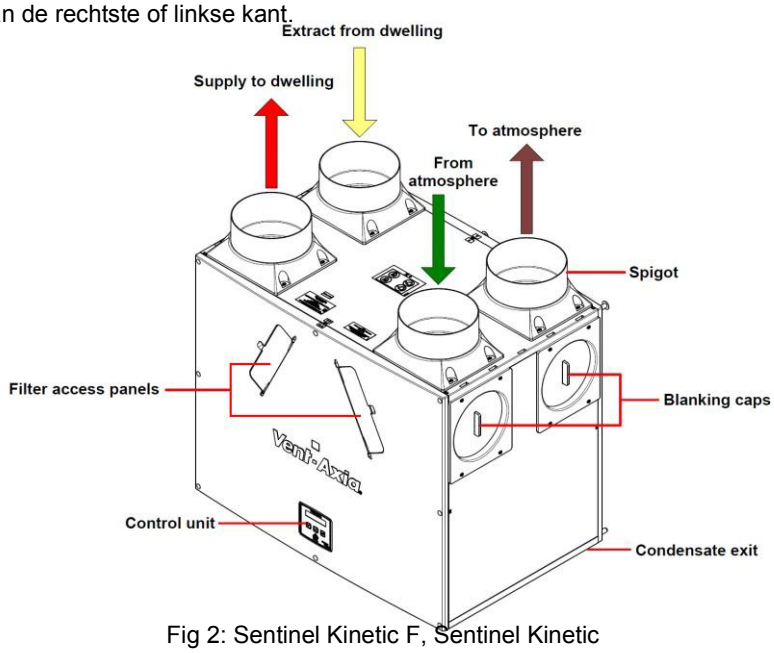

Fig 2: Sentinel Kinetic F, Sentinel Kinetic Plus Rechts

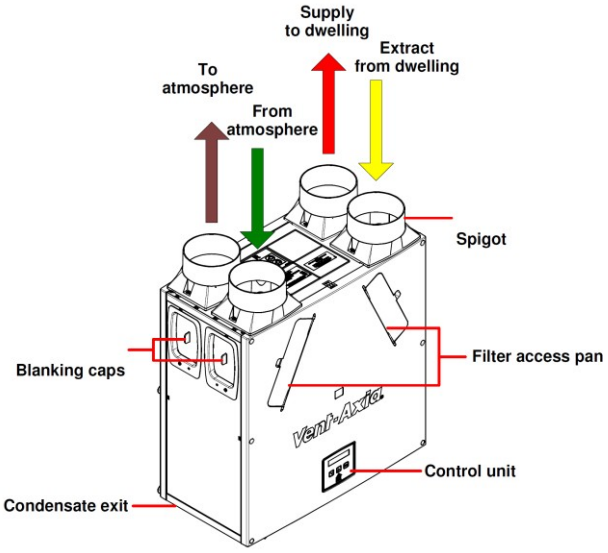

Fig 3: Sentinel Kinetic Links

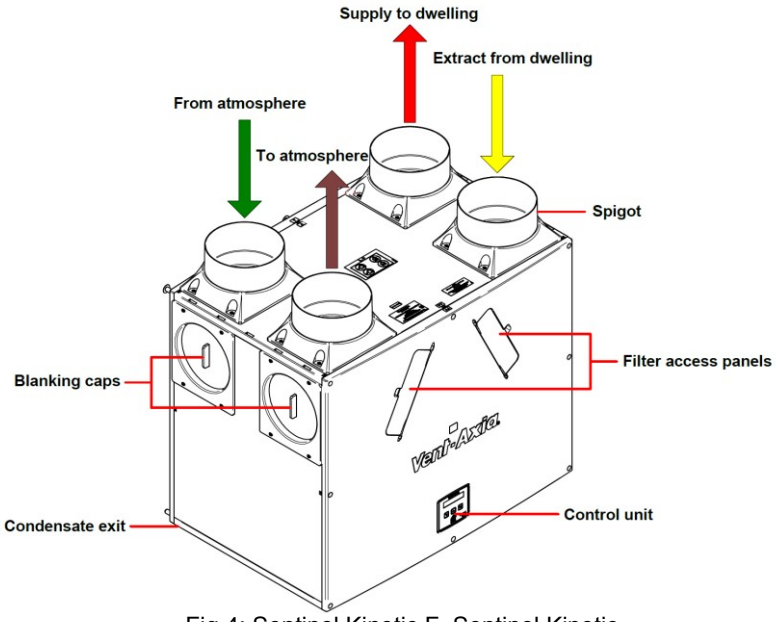

Fig 4: Sentinel Kinetic F, Sentinel Kinetic Plus Links

Modellen

- **BE/FR 1004000002 en NL/DE 8000000046** - **Sentinel Kinetic B Rechts** rechtshandig met zomerbypass.
- **BE/FR 1004000008 en NL/DE 8000000286 - Sentinel Kinetic B Links** linkshandig met zomerbypass.
- **BE/FR 1004000006 en NL/DE 8000000287**- **Sentinel Kinetic BH Rechts** rechtshandig met zomerbypass en geïntegreerde vochtigheidssensor.
- **BE/FR 1004000009 en NL/DE 8000000288** – **Sentinel Kinetic BH Links** linkshandig met zomerbypass en geïntegreerde vochtigheidssensor.
- **BE/FR 1004000122 en NL/DE 8000000052** – **Sentinel Kinetic FH Rechts** rechtshandig met zomerbypass en geïntegreerde vochtigheidssensor.
- **BE/FR 1004000123 en NL/DE 8000000053** – **Sentinel Kinetic FH Links** linkshandig met zomerbypass en geïntegreerde vochtigheidssensor.
- **BE/FR 1004000013 en NL/DE 8000000057 – Sentinel Kinetic Plus BH Links** linkshandig met zomerbypass en hygrostaat
- **BE/FR 1004000011 en NL/DE 8000000056 – Sentinel Kinetic Plus BH Rechts** rechtshandig met zomerbypass en hygrostaat

Accessories

- **BE/FR 5501000121 en NL/DE 8000000315** – Kinetic B filterset G3 (10 filters)
- **BE/FR 5501000117 en NL/DE 8000000316** – Kinetic B pollenfilter M5 (per stuk)
- **BE/FR 5501000260 en NL/DE 8000000317** – Kinetic F filterset G3 (10 filters)
- **BE/FR 5501000265 en NL/DE 8000000318** – Kinetic F pollenfilter M5 (per stuk)
- **BE/FR 5501000122 en NL/DE 8000000319** – Kinetic Plus filterset G3 (10 filters)
- **BE/FR 5501000118 en NL/DE 8000000061** – Kinetic Plus pollenfilter M5 (per stuk)
- **BE/FR 4001000083 en NL/DE 8000000289** – RF-ontvanger voor Sentinel Kinetic
- **BE/FR 4001000084 en NL/DE 8000000049**– Sentinel draadloze bediening
- **BE/FR 4001000086 en NL/DE 8000000047** – Kinetic bedieningspaneel afstand + 15m kabel
- **BE/FR 4001000059 en NL/DE 8000000321** – Sentinel Kinetic interne hygrostaat
- **BE/FR 4003000038 en NL/DE 8000000322**– Vochtigheid (RH) ruimtesensor 0-10V
- **BE/FR 4003000026 en NL/DE 8000000323** – CO2 kamersensor 0-10V
- **BE/FR 4009000008 en NL/DE 8000000172** – Backbox voor controllers klein 25mm
- **BE/FR 4009000004 en NL/DE 8000000324** – Ventilair 3 standenschakelaar

Een verscheidenheid aan sensoren kunnen gebruikt worden om aan de ventilatiebehoefte tegemoet te komen en zo de ventilatiesnelheid te beheren. Deze bevat interne vochtigheidssensoren, luchtvochtigheidssensoren voor installatie in ruimtes, draadloze ontvangers en draadloze boost schakelaars, CO_2-sensoren, manuele schakelaars en trekkoordschakelaars. Voor meer informatie omtrent deze en andere accessoires kunt u de website www.vent-axia.be, www.vent-axia.nl raadplegen.

Technische Gegevens

Prestaties	Sentinel Kinetic	Sentinel Kinetic F	Sentinel Kinetic Plus
Luchtstroom	**Maximum, 290 m³/h** **Laag** standaard 20% **Normaal** standaard 30% **Luchtpuls** standaard 50% **Reinigingsstand** 100% (grafieken voor inbedrijfstelling , zie pagina 8)	**Maximum, 335 m³/h** **Laag** standaard 20% **Normaal** standaard 30% **Luchtpuls** standaard 50% **Reinigingsstand** 100% (grafieken voor inbedrijfstelling, zie pagina 9)	**Maximum, 500 m³/h** **Laag** standaard 20% **Normaal** standaard 30% **Luchtpuls** standaard 50% **Reinigingsstand** 100% (grafieken voor inbedrijfstelling, zie pagina 10)
Geluidsniveau (@ 3 m)	20 dB(A) (normal) 36 dB(A) (boost)	TBC	24 dB(A) (normal) 34 dB(A) (boost)
Voeding			
AC – Spanningsingang	220-240 V AC (enkelfasig)		
AC – Frequentie-ingang	50 Hz nominal		
Zekering bij voeding	3 A (bevindt zich in schakelkast)		
Zekering in product	2 A (bevindt zich op de bedieningsprintplaat)		
Vermogen	150 W (max.)	180 W (max.)	190 W (max.)
Afmetingen			
Hoogte (zonder aansluitingen)	550 mm	550mm	630 mm
Breedte (zonder aansluitingen)	550 mm	555m	775 mm
Diepte	285	350mm	524 mm,
Gewicht	15 kg	19 kg	24 kg
Aansluitdiameter	125 mm	125 mm	180 mm, 200mm met strip
Diameter condensafvoerpijp	22 mm		
Omgeving			
IP-classificatie	IP22		
Werkingstemperatuur	-20°C tot +45°C		
Temperatuur van ingenomen lucht	-20°C tot +45°C		
Luchtvochtigheid van omgeving	0% tot 95% relatieve luchtvochtigheid		
Opslagtemperatuur	-20°C tot +45°C		
Opslagvochtigheid	0% tot 95% relatieve luchtvochtigheid		
Softwareversie	V38		

Voor verdere technische info kunt u www.vent-axia.be, www.vent-axia.nl raadplegen.

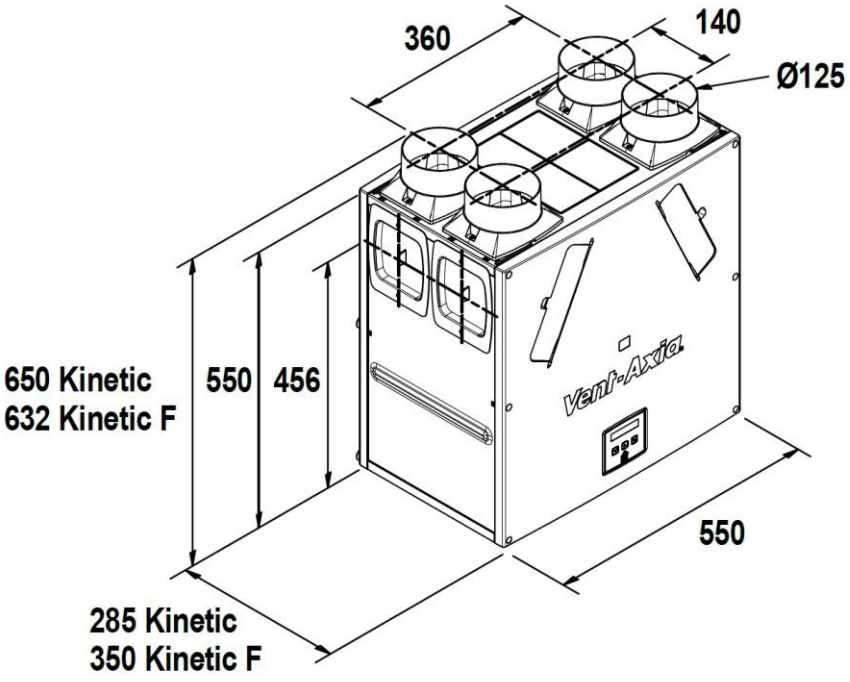

Figuur 5: Sentinel Kinetic Afmetingen

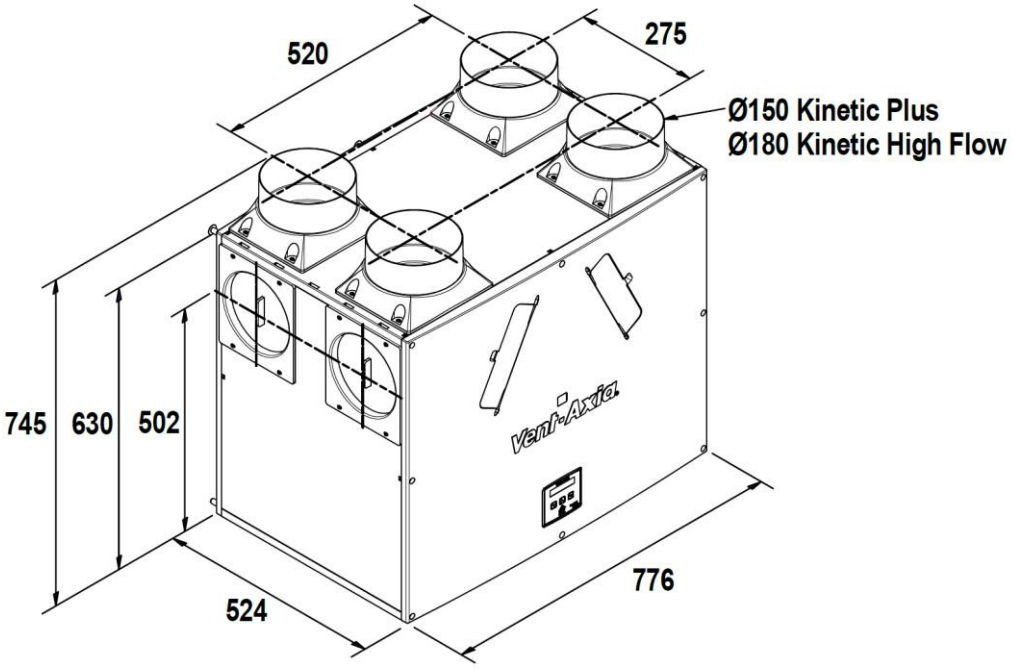

Figuur 6: Sentinel Kinetic Plus Afmetingen

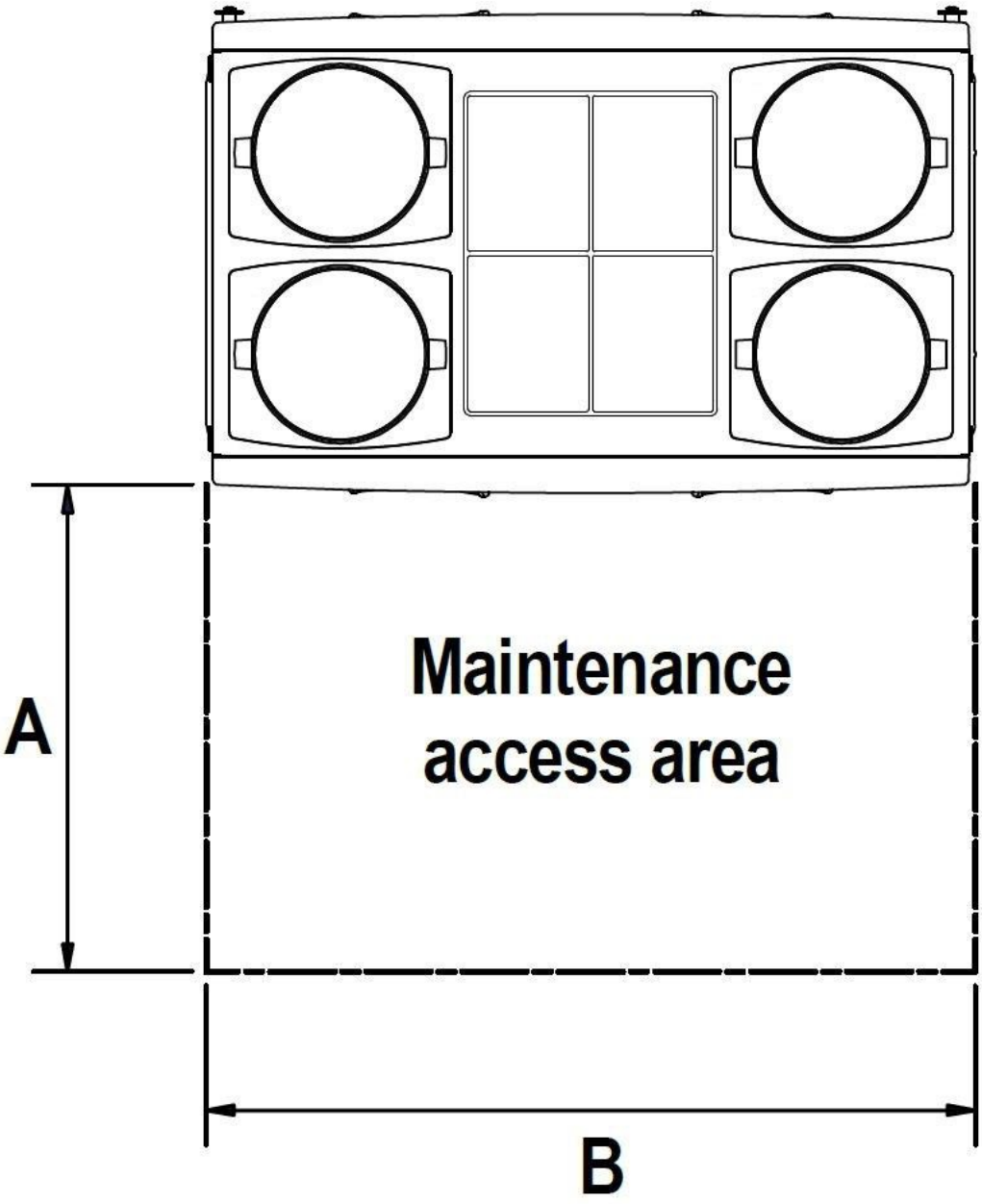

ACCESS AREA DIMENSIONS			
DIMENSION	KINETIC B/BH	KINETIC FH	KINETIC PLUS
A	300	360	540
B	560	560	780

Sentinel Kinetic: Prestatiegrafiek bij verticale uitstroming

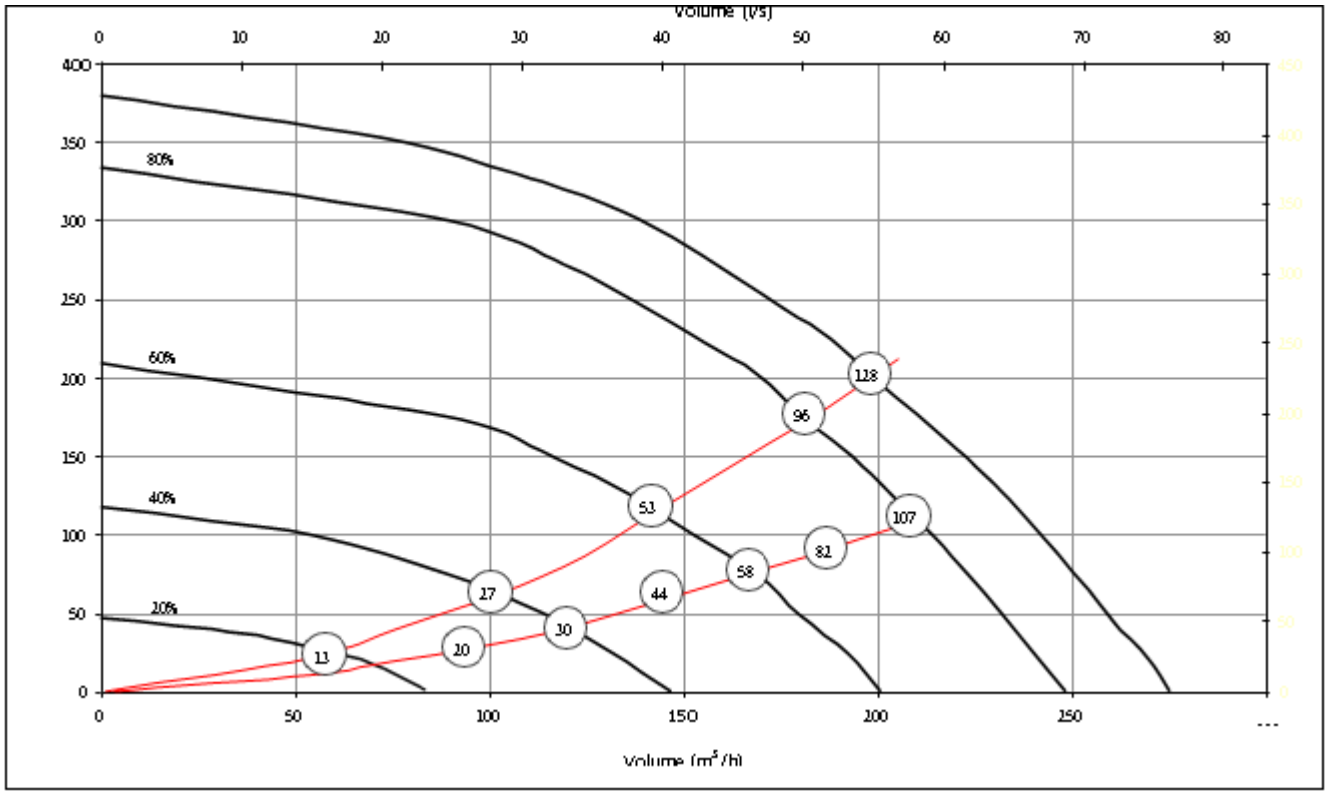

Sentinel Kinetic: Prestatiegrafiek bij horizontale uitstroming

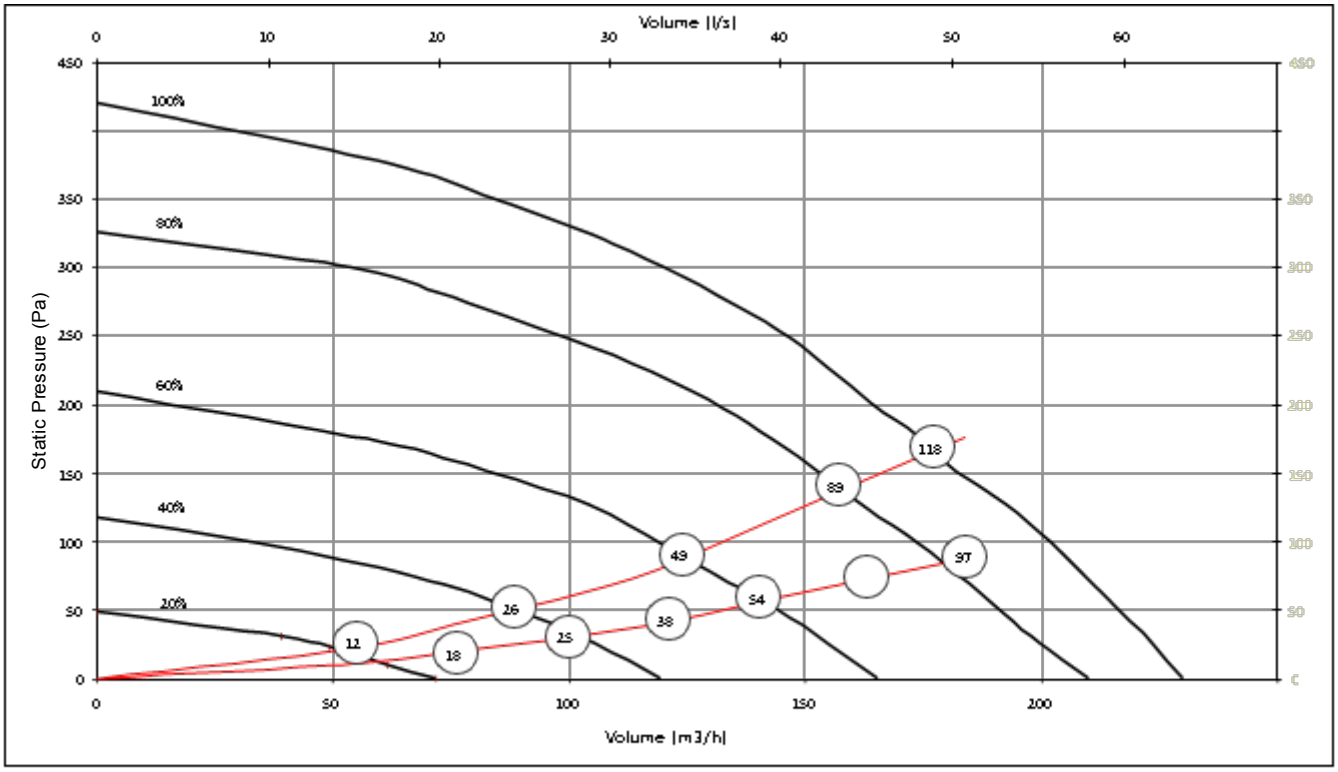

Sentinel Kinetic F Prestatiegrafiek voor verticale en horizontale uitstroming

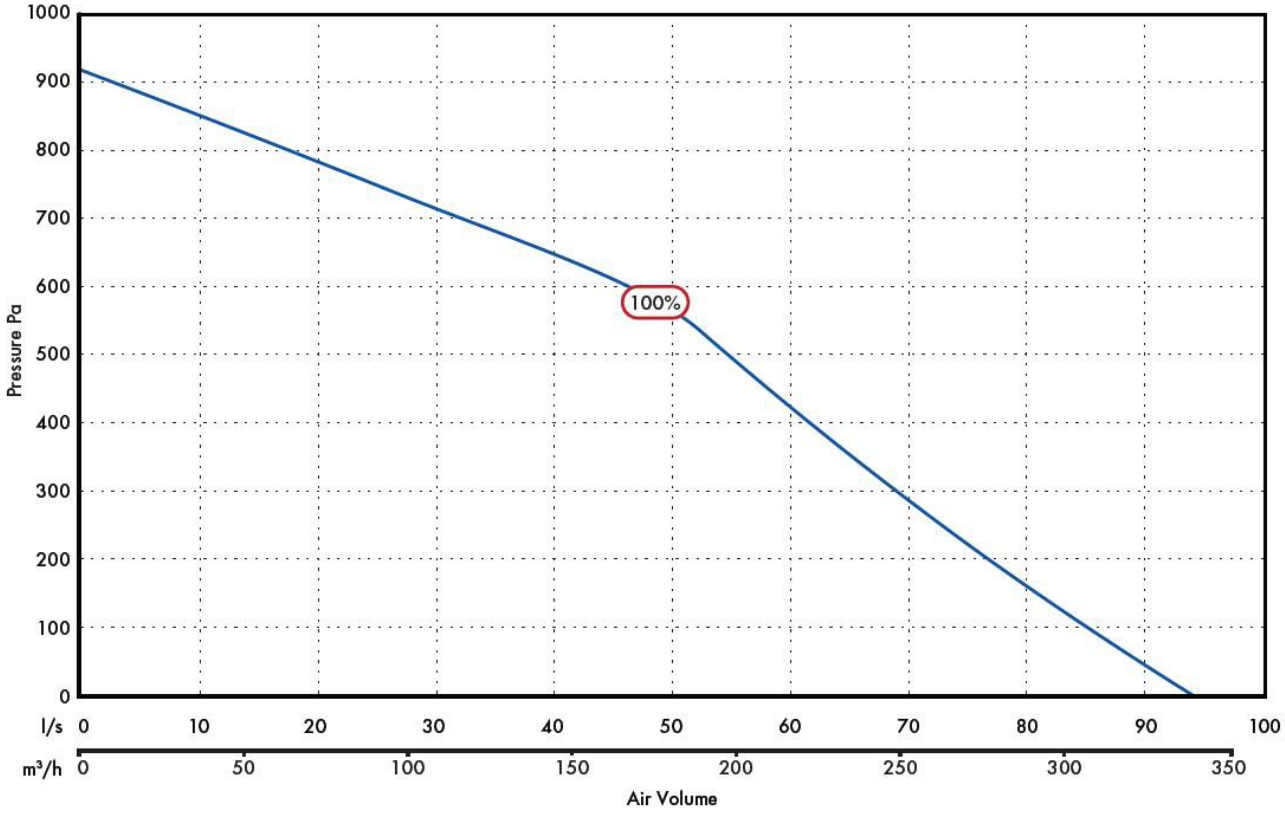

Sentinel Kinetic Plus: Prestatiegrafiek bij verticale en horizontale uitstroming

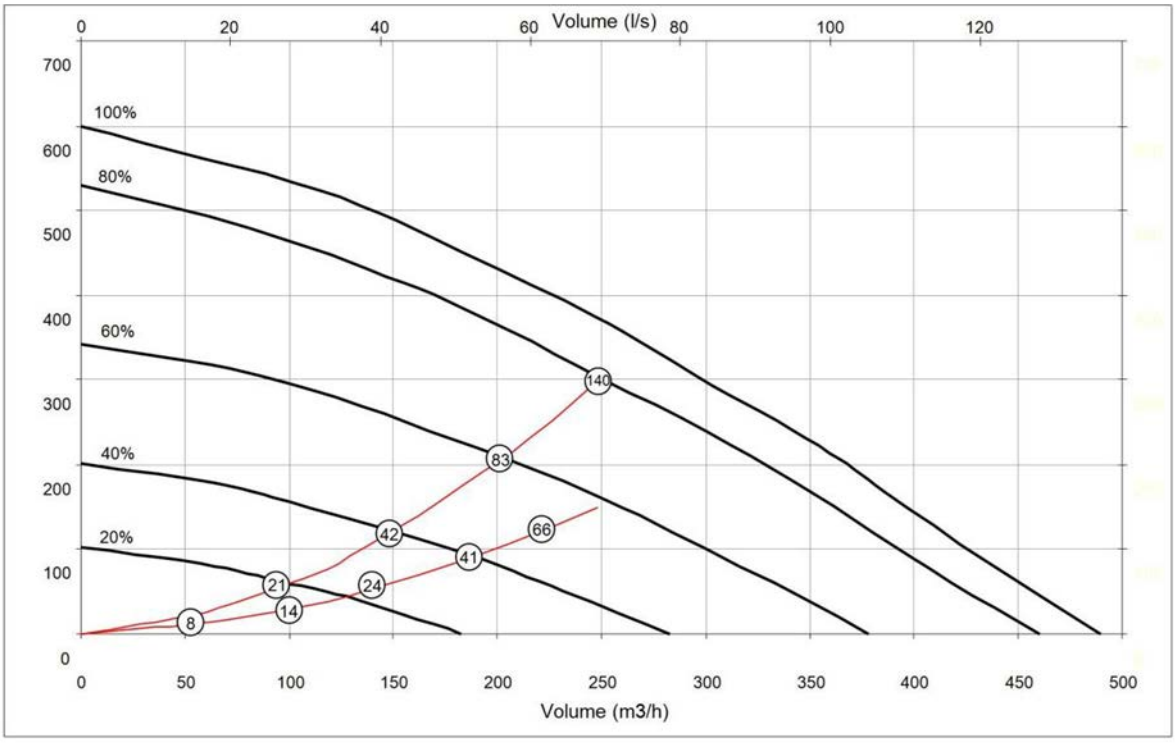

Opmerking: De grafiek laat 2 systeemcurves zien met totaal opgenomen vermogen uitgedrukt in Watt.

Sentinel Kinetic High Flow prestatiegrafiek voor verticale en horizontale uitstroom

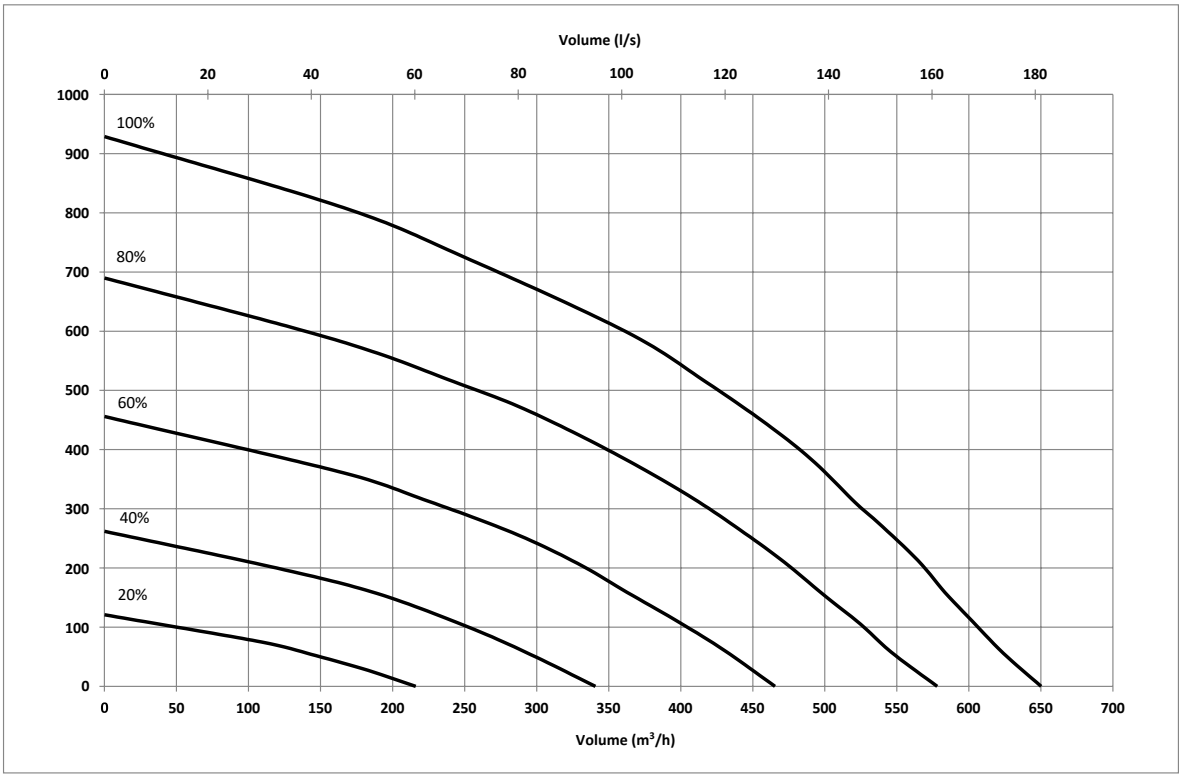

Installatie

Overzicht

OPMERKING:

Het wordt aangeraden dat installateurs alle kabels, sensorbedrading en alle interne accessoires aanbrengen alvorens de Kinetic-unit fysiek te installeren. Laat daarbij zo'n 500mm vrij voor service.

Als de oriëntatie van de condensafvoer (en de atmosfeerspigots) beter gelegen zou zijn aan de linkerkant van de unit, dan kunnen de voorste Controle Unit en de achterste Kabelinlaatplaat omgeruild worden zodat de unit aan de omgekeerde kant te installeren. Voor installatieinstructies in de omgekeerde richting verwijzen wij u graag door naar www.vent-axia.be, www.vent-axia.nl of, www.vent-axia.de.

Alvorens de unit te installeren

Controleer de unit

Controleer bij levering van de unit of alle onderdelen zoals die op de verzendingsbrief staan ook daadwerkelijk aanwezig zijn. Controleer de unit op eventuele schade die bij het transport werd opgelopen. Elke verpakking bevat een Kinetic warmteterugwinningsunit en een accessoire pakket met wandbeugels, verbindingspijpen voor condensafvoer, bevestigingsmateriaal en productdocumentatie.

De unit veilig optillen en verplaatsen

Houd rekening met het gewicht van de unit die u installeert (zie pagina 5). Gebruik altijd de correcte tiltechniek en de juiste hulpmiddelen voor het verplaatsen van zware toestellen.

Let op vereisten van locatie en veiligheidsvoorschriften

Controleer of de fysieke omstandigheden en omgevingsomstandigheden overeenkomen met de vereisten, of deze overtreffen, zoals bepaald in de paragraaf *Technische Specificatie* op pagina 7.

Lees en hou rekening met de veiligheidsmaatregelen die in *Waarschuwingen en Veiligheidsinformatie* worden vermeld op pagina 2.

Installatie van de unit

De wand moet voldoende sterk zijn om de unit te kunnen dragen.

Houd rekening met de positie van de elektrische toestellen en de condensafvoerbuis.

Zorg ervoor dat de unit eenvoudig toegankelijk is voor installatie, bediening en onderhoud.

Het wordt aangeraden om binnen 1 m van de unit een aansluiting met stopcontact aan te brengen en een sensoraansluitingsdoos te plaatsen ten behoeve van toekomstig onderhoud.

De unit MOET altijd verticaal worden gemonteerd waarbij buizen de unit verticaal of horizontaal verlaten. Gebruik deze unit nooit om het gewicht van andere apparaten te dragen.

Bij installatie in en koud ruimte, isoleer de unit voor een optimale prestatie.

Installatie met verticale condens-afvoer

Opmerking

De condenspijp met een doorsnede van 22 mm is geschikt voor standaardverbindingsstukken van 22 mm en kan verticaal onder de unit en horizontaal aan de achterzijde worden aangesloten.

De verticale condensafvoer installeren:

1. Voor een verticale afvoer dient u de achterplaat te verwijderen en te kijken op de achterzijde van de unit waar zich de condensbuis bevindt.

2. Verwijder het zwarte dopje van de condensbuis aan de achterzijde van de unit.

3. Bevestig de verticale condenspijp en zet deze met een wormslangklem vast.

De condenspijp kan met een wormslangklem aan een verticale pijp van 22 mm worden vastgemaakt.

Bevestig een U-bocht condens afvoerbuis aan het vuilwaterafvoersysteem en zorg ervoor dat er minimaal een verval van 3 graden is zodat het condenswater kan worden afgevoerd.

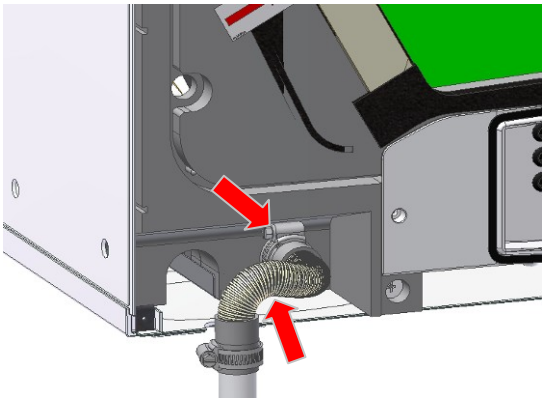

4. Ga naar Installatie van Aansluitingen op pagina 17.

Installatie met horizontale condensafvoer

Installatie met een horizontale condensafvoer:

1. Voor een horizontale afvoer dient u de voorplaat te verwijderen en te kijken op de voorzijde van de unit waar zich de condensbuis bevindt.

2. Verwijder de zwarte dop op de condensbuis aan de voorzijde van de unit.

3. Boor op de hier rechts aangegeven plaats op de Kinetic een gaatje met een doorsnede van 32 mm.

Boor op de Kinetic Plus een gaatje met een doorsnede van 32mm. Doe dit op de op de plaat aangebrachte inkeping.

Het gat is bedoeld voor een pijp met een doorsnede van 22 mm en kan enigszins afwijken van het gat in de afbeelding.

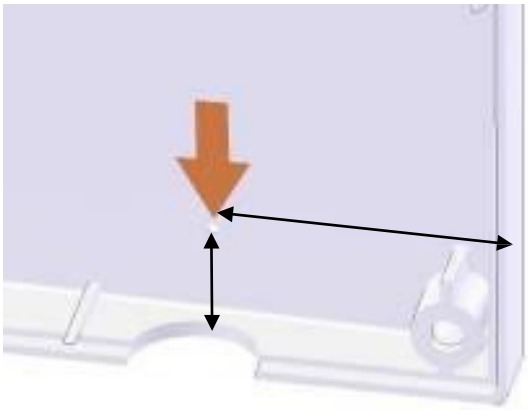

4. N.B. ZIE “WANDMONTAGE” op pagina 19 voor informatie over hoe u op de wand aangeeft waar de condensafvoer moet komen en waar op de wand de montagebeugels moeten worden aangebracht.

Bevestig de verticale afvoerpijp met een doorsnede van 32mm

(met een 22 / 32mm verloopstuk).

Bevestig een U-bocht condensafvoerbuis aan het vuilwaterafvoersysteem en zorg ervoor dat er minimaal een verval van 3 graden is zodat het condenswater kan

5. Bevestig de meegeleverde U-bocht aan de condenspijp met een doorsnede van 22mm x 280mm.

Gebruik hiervoor een wormslangklem.

6. Bevestig het geheel aan de afvoerpijp en maak de kniestuk met een wormslangklem vast aan het condens-insteekeinde.

Opmerking: isoleer de condensafvoer altijd bij installatie in een koude ruimte

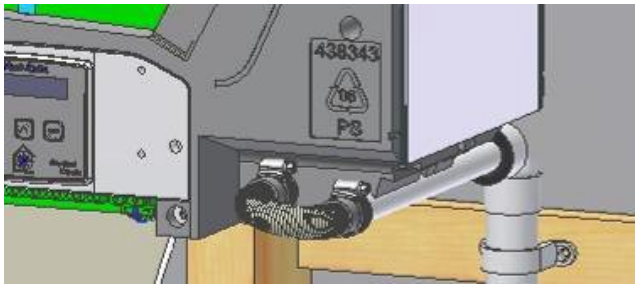

Installatie van Aansluitingen

Insteekeinden voor luchttoevoer en luchtafvoer kunnen aan de bovenzijde of aan de zijkant van de unit worden bevestigd ten behoeve van verticale of horizontale toevoer en afvoer. Bevestig de insteekeinden, afhankelijk van de beschikbare ruimte voor de buizen en de oriëntatie van de unit. Bevestig de afdichtdoppen altijd aan de toevoer en afvoeropening die niet wordt gebruikt om voor de juiste luchtstroom van en naar de unit te zorgen.

Opmerking: Sentinel Kinetic Plus-eenheden hebben aansluitingen die geschikt zijn voor pijpen met een doorsnede van 150 mm (model voor het Verenigd Koninkrijk) en 180mm (model voor de rest van Europa). De aansluitingen met een diameter van 180 worden geleverd met zelf hechtende kleefstrip zodat deze kunnen worden gebruikt bij aansluitingen met een diameter van 180mm en 200mm. Deze verloopstukken dienen aan de buitenzijde van de aansluiting te worden bevestigd.

De aansluitingen verplaatsen:

1. Verwijder de aansluiting door de schroef of schroeven te verwijderen waarmee het insteekeinde aan de unit is bevestigd. Trek het insteekeinde los van de toevoeropening/afvoeropening.
2. Verwijder de afdichtdop door de schroef of schroeven te verwijderen waarmee deze aan de unit is bevestigd. Trek de afdichtdop los van de toevoeropening/afvoeropening.
3. Verplaats het insteekeinde naar het gat waar u de afdichtdop hebt verwijderd.
4. Steek het insteekeinde in de toevoeropening/afvoeropening en bevestig deze met de schroef/schroeven.
5. Steek de afdichtdop in de toevoeropening/afvoeropening en bevestig deze met de schroef/schroeven.

N.B. Alvorens de unit definitief te bevestigen, is het wellicht raadzaam om de elektrische koppelingen te voorzien en tot stand te brengen, waaronder de netspanning en bedrading voor sensor(s) en schakeling(en).

Sentinel Kinetic aan de wand bevestigen

1. Bevestig het voorpaneel en het achterpaneel als deze zijn verwijderd.
2. Plaats 2 stalen wandbuizen op de achterplaat over de middelste en onderste schroeven.
3. Let op de posities van de condensafvoer en wandbeugel.
4. Bevestig metalen wandbeugels (meegeleverd) met de juiste bevestigingsmiddelen aan de wand.
5. Til de unit op en plaats de twee stalen wandbuizen over de wandbeugels. De unit is nu fysiek bevestigd aan de wand, op de plaats waar deze in gebruik wordt genomen.
6. Zorg dat de condens-afvoer wordt aangesloten (zie pagina 14).

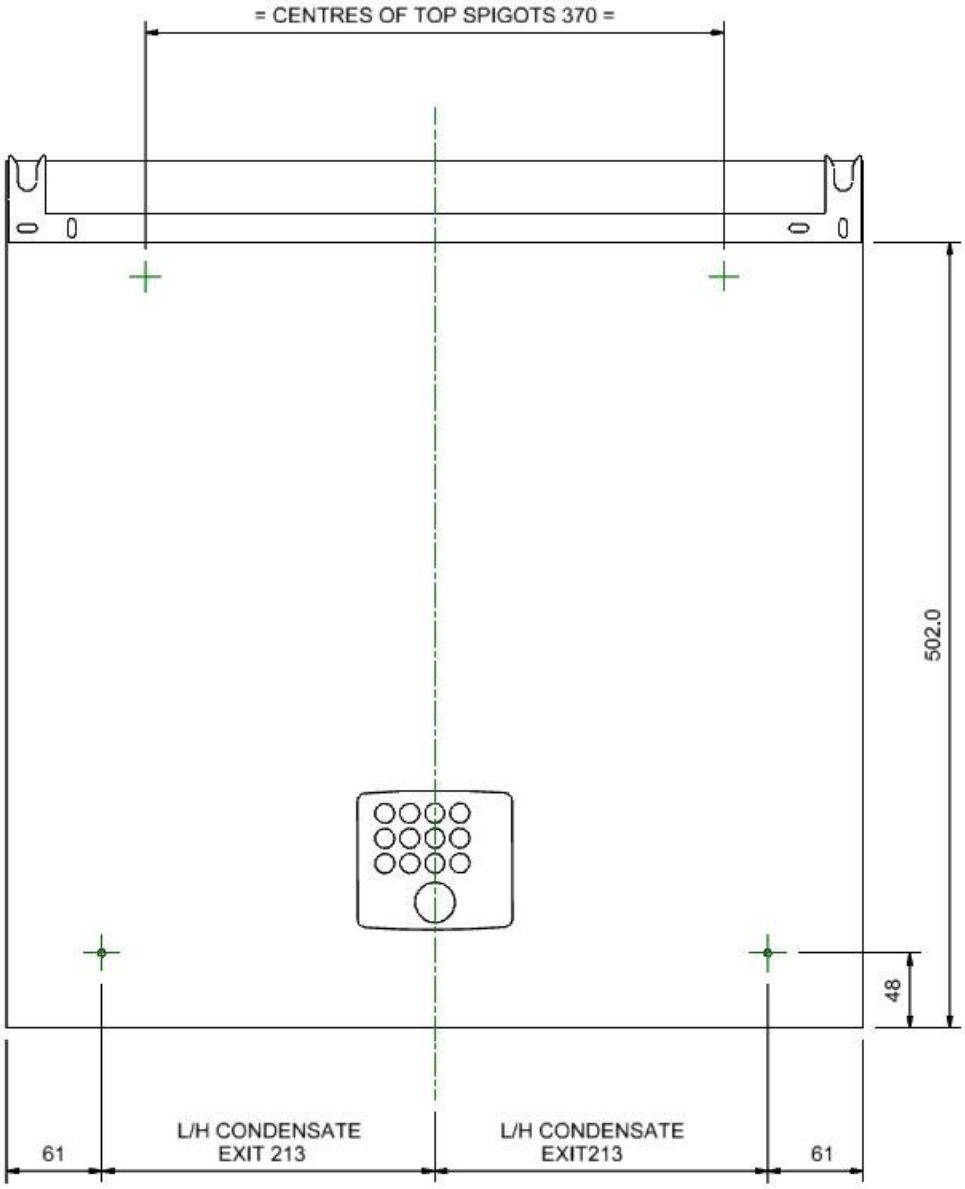
= CENTRES OF TOP SPIGOTS 370 =
502.0
48
61
L/H CONDENSATE
EXIT 213
L/H CONDENSATE
EXIT213
61

Sentinel Kinetic Plus aan de wand bevestigen

1. Bevestig het voorpaneel en het achterpaneel als deze zijn verwijderd.
2. Zorg dat de 3 stalen wandhulzen op de achterplaat worden bevestigd; bij de bovenste rij schroeven.
3. Let op de positie van de condensafvoer en wandbeugels met behulp van de sjabloon die u hieronder terugvindt.
4. Bevestig 2 metalen wandbeugels (meegeleverd) met de juiste bevestigingsmiddelen aan de wand.
5. Bevestig de zwarte rubberen voetjes aan de onderkant. Deze worden meegeleverd met bij de accessoires.
6. Til de unit op en plaats de twee stalen wandhulzen over de 2 wandbeugels. De unit is nu fysiek bevestigd aan de wand, op de plaats waar deze in gebruik wordt genomen.
7. Zorg dat de condensafvoer wordt aangesloten zoals afgebeeld op pagina 15.

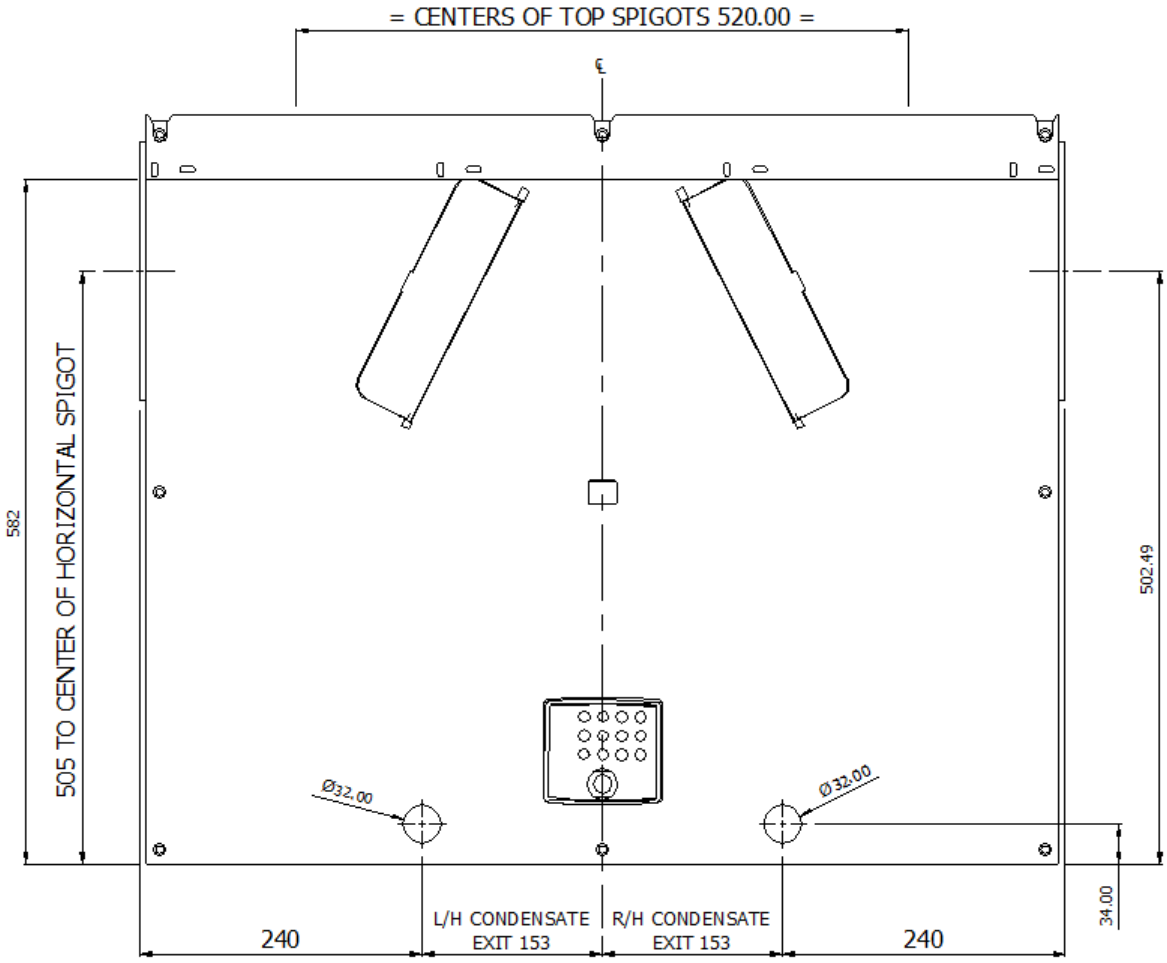

Sentinel Kinetic Plus op de vloer bevestigen

1. Bevestig het voorpaneel en het achterpaneel indien deze zijn verwijderd.
2. Voor plaatsing van de Sentinel Kinetic Plus op de vloer is een veilig, stabiel, plat en horizontaal oppervlak nodig.
3. Gebruik de schroeven om door de witte behuizing van de unit te boren en de unit zo te bevestigen aan een plank die vervolgens aan schoorbalk, vloer of andere oppervlakken kan vastgeschroefd worden.
4. De unit is nu fysiek bevestigd aan de wand, op de plaats waar deze in gebruik wordt genomen.

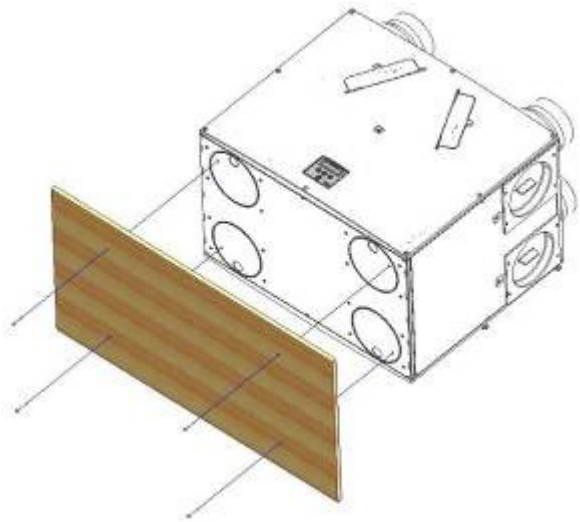

De kanalen bevestigen:

1. Gebruikt altijd een kort stuk kanaal van 100-150 mm, volledig uitgespreid wanneer het geconnecteerd wordt aan het leidingwerk.
2. Bevestig deze kanalen stevig aan de aansluitingen met behulp van wormklemmen of kabelbinders.
3. Isoleer elke doorgang door een onverwarmde ruimte om warmteverlies en condensatie tegen te gaan.

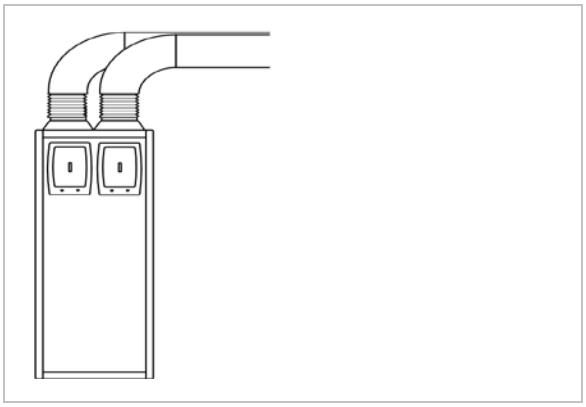

Elektrische installatie

Schakelingen en sensoren aansluiten

Deze unit kan op diverse manieren overschakelen naar de boostmodus:

- 240 V toepassen op de LS-ingang.
- Schakeling op een van 5 paar schakelaansluitingen.
- Toepassen van tussen 0 en 10 V als proportionele ingang op twee ingangaansluitingen.

N.B Wanneer u voor Controlemodus 02 heeft gekozen in de startschermen, worden alternatieve functies toegekend aan SW/1, SW/2, SW/3 & SW5 (zie Bijlage 1 voor meer informatie).

Ook kan na installatie van een Vent-Wise-accessoire op de unit schakelaansluitingen 1-3 worden verbonden zodat deze door een spanningsdetector kunnen worden geschakeld (bijvoorbeeld detectie van een verwarmingselement dat wordt ingeschakeld) of een temperatuursensor (bijvoorbeeld detectie van de warmwaterstroom).

Sluit alle schakelingen of sensoren die nodig zijn voor de werking van de unit aan door deze te verbinden met de aansluitingspunten onderaan de bedieningsunit zoals hieronder en in tabel 1 staat aangegeven. Neem indien nodig contact op met Vent-Axia over de bedrading en het bevestigen van accessoires en sensoren.

De plaat aan de achterzijde waar de kabels naar binnen komen heeft ronde ingangen die eenvoudig kunnen worden losgemaakt. Als deze bevestigingen worden gebruikt, zorg er dan voor dat u een wartel of pakkingdrukker gebruikt. Dit ter bescherming tegen mogelijke instroom van water.

Bij het aansluiten van externe bedieningen dient u rekening te houden met land specifieke vereisten voor kabel en kabelsectie, en wartels met een minimale bescherming tegen vocht IPX2.

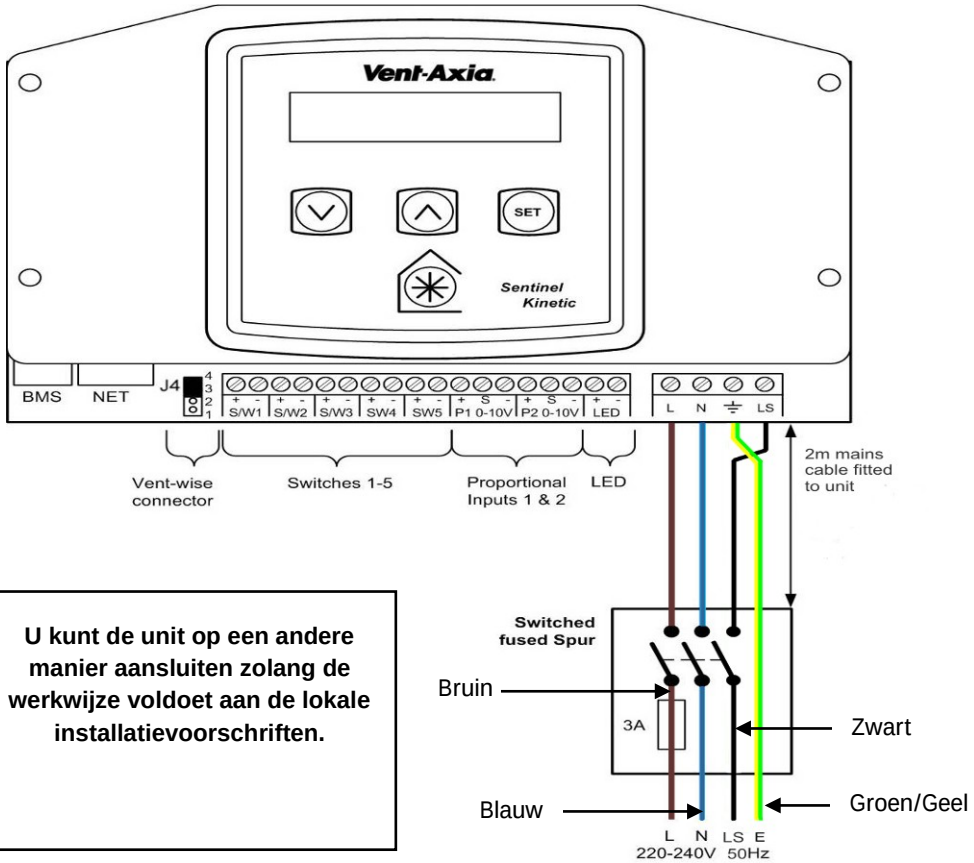

U kunt de unit op een andere manier aansluiten zolang de werkwijze voldoet aan de lokale installatievoorschriften.

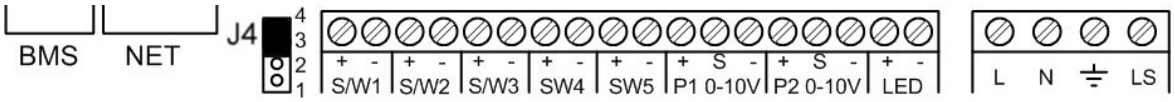

Table 1: uitleg bij aansluitschema

Aansluitpunt-nummer	Naam	Beschrijving (Controlemodus 01)
S/W1	Schakeling 1	Bij verbinding met J4 wordt een spanningsvrij contact geactiveerd voor sensorsignaal tussen de aansluitingen + en -
S/W2	Schakeling 2	
S/W3	Schakeling 3	Bij verbinding tussen Vent-Wise PCB met J4 wordt het Vent-Wise-sensorsignaal geactiveerd. Bevestig geen standaardsensoren of spanningsloze schakelcontacten in deze modus.
SW4	Schakeling 4	Spanningsloos contact voor sensorsignaal tussen aansluitingen + en - (Tijdelijk als scherm voor inbedrijfstelling SW/4 op Aan staat) Met Vent-Wise printplaat gemonteerd op J4 – maakt tijdelijke ingangschakeling Vent-Wise mogelijk.
SW5	Schakeling 5	Spanningsloos contact voor sensorsignaal tussen aansluiting + en -
P1 0-10V	Proportioneel 1	Een 24 V gelijkspanning sensorsignaal wordt afgegeven tussen aansluitingen + en -. Een 10 V proportioneel sensorsignaal wordt ontvangen tussen aansluiting S en -
P2 0-10V	Proportioneel 2	Een 24 V gelijkspanning sensorsignaal wordt afgegeven tussen aansluitingen + en -. Een 10 V proportioneel sensorsignaal wordt ontvangen tussen aansluiting S en -
LED	Rode led	Een 5 V LED ledsignaal wordt afgegeven tussen de aansluitingen + en – waardoor een storing van de unit op afstand kan worden waargenomen. Zie het bedieningspaneel voor storingscodes. Indien er geen indicators zijn aangesloten, kunt u het probleem oplossen aan de hand van de symptomen en informatie in de volgende tabellen. (zie *Service/Foutcodeschermen* op pagina 47). Wordt ook gebruikt als aansluiting voor een domoticasysteem of gelijkaardig systeem.
L	Netspanning	220-240 V wisselspanning, 50 Hz
N	Netspanning neutraal	220-240 V wisselspanning, 50 Hz
EARTH	Aarde	Aansluiting voor aarde
LS	Spanning	220-240 V wisselspanning, 50 Hz (gebruik bij lichtschakeling)

N.B Wanneer u voor Controlemodus 02 heeft gekozen in de startschermen, worden alternatieve functies toegekend aan SW/1, SW/2, SW/3 & SW5 (zie Bijlage Een voor meer informatie).

De voeding aansluiten

WAARSCHUWINGEN

1. **NETSPANNING (220-240 V WISSELSTROOM) IN DIT APPARAAT DAT DODELIJK KAN ZIJN OF ERNSTIG LETSEL KAN VEROORZAKEN BIJ EEN ELEKTRISCHE SCHOK. ALLEEN EEN GEKWALIFICEERDE ELECTRICIEN OF INSTALLATEUR MAG DE VOEDING OP DEZE UNIT AANSLUITEN.**
2. **DEZE UNIT DIENT OP DE JUISTE WIJZE TE WORDEN GEAARD.**

Deze unit is ontworpen om te worden gevoed door een enkelfasige wisselstroombron (220-240 V wisselstroom). Intern in de unit is een kabel van 1,5 m aan de unit verbonden om op een contactdoos met zekering te worden aangesloten.

De voeding aansluiten:

Zorg ervoor dat de voeding is uitgeschakeld.

Een uiteinde van de voedingskabel is al op de unit aangesloten en loopt door de kabelinlaatplaat via een

geschikte pakkingdrukker om ervoor te zorgen dat de IP-classificatie van de unit gewaarborgd is. Sluit het andere uiteinde van de kabel aan op de contactdoos met zekering.

Gebruik de kabelklemmen om de kabel op de juiste wijze te bevestigen.

Een boostschakelaar (lichtschakelaar) aansluiten

Een spanningvoerende schakeling (LS) kan worden gebruikt om de luchtstroom krachtig op gang te brengen wanneer er een licht wordt ingeschakeld, bijvoorbeeld in een badkamer of keuken.

OPMERKINGEN

De voeding die via een 3-polige werkschakelaar naar de unit loopt, zoals bijvoorbeeld m.b.v. onderdeel ref. BE/FR 4009000008 en NL/DE 8000000324, moet via hetzelfde elektrische circuit lopen als dat van de LS-verbinding. Het is ook mogelijk om met een sturing van een scheidingsschakelaar te werken. De stroomtoevoer moet gebeuren met een zekering van 3A.IPX

Voorbeelden van aansluitschema's zijn beschikbaar via de Ventilair Group technische ondersteuning.

Sentinel Kinetic Range zomerbypass modellen

De Sentinel Kinetic B, BH, Plus B, Plus BS en S BH bevatten een zomerbypass en bieden energievrije koeling wanneer de huistemperatuur en omgevingstemperaturen dat toestaan.

Merk op dat het luchtvolume dat verschaft wordt door dit ventilatiesysteem een fractie is van het benodigde luchtvolume voor verwarming of koeling en dat het op zichzelf niet voldoende is om een ruimte af te koelen. Het zal echter wel bijdragen en een verschil maken.

Er zijn drie bedrijfsmodi; normaal, avondzuivering en nachtzuivering.

Normale modus

Luchtdebiet is normaal, tenzij wanneer het wordt bepaald door sensoren, boost en tijdsinstellingen,

Als de ruimte warmer is dan de aangegeven (aangetoond als "indoor") temperatuur (i.e. wanneer de ruimte koeler moet) dan zal de zomerbypass openen en zal de unit koele lucht aanbrengen in deze ruimte.

Merk op dat het bovenstaande enkel geldt wanneer de buitentemperatuur boven 14°C (regelbaar) is om koude tocht tegen te gaan.

De ingestelde ("indoor") temperatuur moet 2 of 3 graden hoger ingesteld worden dan de centrale verwarmingstermostaat en 2 of 3 graden onder de airconditioningstermostaat. Dit zal een botsing tussen de afzonderlijke systemen tegengaan.

Evening purge mode

Bedoelt om gebruikt te worden als de buitentemperatuur daalt in de avond, maar keert terug naar normale modus na een bepaalde ingestelde tijdspannen zodat elk overtollig geluid vermeden wordt 's nachts.

Luchtdebiet is telkens in boost.

De bypass sluit en de zuivering stopt als de temperatuursvoorwaarden die aangegeven worden in de standaard modus niet langer behaald worden of 5 uur nadat de bypass geopend werd.

Night-time purge mode

Bedoelt om gebruikt te worden als de buitentemperatuur daalt in de avond wanneer koeling een hogere prioriteit heeft dan een geluidstoename. Merk op dat het luchtgeluid in uw systeem beïnvloedt wordt door het ontwerp en de layout van de leidingen en de grootte en het type van het kanaal dat gebruikt wordt in de kamers. Als verbeteringen nodig zijn, bespreek dit dan met uw installateur.

Luchtdebiet is boost.

De bypass sluit en de zuivering stopt als de temperatuursvoorwaarden die aangegeven worden in de standaard modus niet langer behaald worden.

De unit opstarten

Inschakelen

De unit inschakelen:

1. Schakel de voeding van de unit met de hoofdschakelaar in.
2. Na inschakeling gaan de ventilatormotors aan en wordt op de display van de bedieningsunit een reeks opstartschermen weergegeven, zoals hieronder omschreven (zie *Opstartschermen* op pagina 28).

N.B. Als u van plan bent werk of onderhoud in de unit uit te voeren, dient u de stroom bij de hoofdschakelaar uit te schakelen alvorens de panelen van de unit te verwijderen.

Uitschakelen

De unit uitschakelen:

1. Schakel de stroom uit bij de hoofdschakelaar.

Display van bedieningsunit

De bedieningsunit bevindt zich aan de voorzijde van de Sentinel Kinetic. De bedieningsunit is de module waarmee de unit in gebruik kan worden genomen en de werking kan worden gecontroleerd.

Display

Het hoofdscherm is een lcd-display waarop 16 tekens en 2 regels tekst kunnen worden weergegeven, met automatische achtergrondverlichting, die automatisch wordt uitgeschakeld om stroom te besparen.

```
Norm Luchtstroom
30%
```

Knoppen

Er bevinden zich vier knoppen op de bedieningsunit, waarmee de unit kan worden geconfigureerd en gecontroleerd.

Knop	Functie
SET	Druk eenmaal om instellingen te wijzigen en druk een tweede maal om instellingen op te slaan.
∧	Druk om naar een vorig scherm te gaan of om de waarde van een parameter te verhogen. Houd gedurende meer dan 2 seconden ingedrukt om snel te schuiven.
∨	Druk eenmaal om instellingen te wijzigen en druk een tweede maal om instellingen op te slaan. Druk om naar een vorig scherm te gaan of om de waarde van een parameter te verlagen. Houd gedurende meer dan 2 seconden ingedrukt om snel te schuiven.
✳	Druk om de boost modus te activeren. Zie pagina 29 voor de opties. Houd gedurende 5 seconden ingedrukt om de volledige snelheid te activeren (Houd gedurende 5 seconden ingedrukt om de volledige snelheid te annuleren).

Opstartschermen

(Van toepassing bij Controlemodus 01 tenzij expliciet vermeld)

Sentinel Kinetic-versiescherm

Op het Sentinel Kinetic-versiescherm wordt gedurende 3 seconden de naam van de unit en het versienummer van de firmware weergegeven.

```
                V--
```

In dit scherm zijn geen aanpassingen mogelijk.

Het scherm Taal

In het taalscherm wordt de taal weergegeven waarin de schermen op de display worden weergegeven. Het taalscherm wordt doorgaans gedurende 5 seconden weergegeven, of langer als de instelling wordt gewijzigd.

```
Taal
Nederlands
```

(Als u een andere taal wilt selecteren, dient u de stroom uit te schakelen en opnieuw in te schakelen).

Scherm Controlemodus

Hier kunt u kiezen tussen Controlemodus 01 zoals hier beschreven en de alternatieve Controlemodus 02 zoals beschreven in Bijlage Eén.

```
Controlemodus
01
```

Scherm Luchtstroom

De feitelijke luchtstroom is een percentage van de maximale luchtstroming door de unit.

```
Luchtstroom
%
```

Scherm Draadloze Besturing

In het scherm Draadl Besturing wordt automatisch weergegeven of de draadloze boostschakeling is geïnstalleerd. Dit scherm wordt doorgaans gedurende 3 seconden weergegeven.

```
Draadl Besturing
Niet Geïnstall.
```

Scherm Vochtsensor

In het scherm Vochtsensor wordt weergegeven of de vochtsensor is geïnstalleerd. Dit scherm wordt doorgaans gedurende 3 seconden weergegeven.

```
Vochtsensor
Niet Geïnstall.
```

Het scherm Lage Luchtstroom / Normale Luchtstroom / Boost

Na het doorlopen van de opstartschermen, wordt het scherm Lage Luchtstroom / Norm Luchtstroom / Boost weergegeven, samen met de status (Lage Luchtstroom X % of Norm Luchtstroom X % of Boost X %).

```
Norm Luchtstroom
30 %
```

Het scherm Norm Luchtstroom geeft de snelheid van de normale luchtstroom (toevoerlucht) door de unit weer.

Als de installatie is uitgerust met proportionele sensoren of als er een interne luchtvochtigheidssensor is geïnstalleerd, wordt het symbool α weergegeven als de luchtvochtigheidssensor ervoor zorgt dat de luchtstroom krachtig wordt.

Als Controlemodus 02 geselecteerd is, dan geeft het scherm Norm Luchtstroom ofwel “Auto” ofwel “Manueel” weer, afhankelijk van hoe de boost is geactiveerd: automatisch via de sensor of manueel via de knop op de bediening.

```
Norm Luchtstroom
30%  Auto
```

Wanneer de zomerbypass actief is, knippert de aanduiding Zomer Bypass Aan gedurende 3 seconden aan de bovenkant van het scherm Norm Luchtstroom.

```
Zomer Bypass Aan
30 %
```

U kunt een interval instellen, zie pagina 38, waarmee de unit de gebruiker een herinnering geeft voor filternazicht. Bovenaan het scherm zal Control. Filter staan als herinnering dat de filters moeten nagekeken worden en, indien vereist, moeten schoongemaakt en vervangen worden.

```
Control. Filter
30 %
```

Als dit gedaan is, houd dan de knop ⌃ en ⌄ gedurende 5 seconden ingedrukt om de automatische melding opnieuw in te stellen.

Als u op de knop drukt, wordt de Boost geactiveerd als er extra ventilatie nodig is.

```
Boost
50 %
```

Aantal maal ingedrukt	Boost actie (Controlemodus 01)
1	Boost 30 minuten
2	Boost 60 minuten
3	Voortdurende Boost
4	Terugkeren naar standaarddebiet

N.B Er zijn extra luchtstroommodi beschikbaar via de knop wanneer u in de opstartschermen Controlemodus 02 kiest, zie ook Bijlage Een voor meer informatie.

Als de draadloze boost is geïnstalleerd, kan deze worden geactiveerd door de draadloze zender of de boost schakeling.

Als de installatie is uitgerust met schakelsensoren, is aangesloten op de verlichting, Vent-Wise-sensoren heeft of als de interne tijdschakeling is ingesteld op periodieke bediening, verandert de bediening automatisch van normaal naar boost. Als u op de knop drukt, wordt er een code weergegeven waaraan u kunt zien welk apparaat de boost heeft geactiveerd.

s1 = Schakeling S/W1

s2 = Schakeling S/W2

s3 = Schakeling S/W3

s4 = Schakeling S/W4

s5 = Schakeling S/W5

v1 = Vent-Wise-ingang S/W1

v2 = Vent-Wise-ingang S/W2

v3 = Vent-Wise-ingang S/W3

ls = Spanningvoerende schakeling (LS)

w1-4 = Draadloze controller

c1-3 = Interne tijdschakeling

Als de boost is geactiveerd omdat de knop ingedrukt is, dan zal een toestel de boost overnemen. De luchtstroom keert terug naar laag of normaal als dat apparaat wordt uitgeschakeld. Als er diverse apparaten zijn die om een boost vragen, zal de unit de luchtpuls uitvoeren tot het laatste apparaat is teruggekeerd naar normaal.

N.B Als u in de opstartschermen voor Controlemodus 02 kiest, dan worden aan S/W1, S/W2, S/W3 & SW5 alternatieve functies toegekend. Zie ook Bijlage Een voor meer informatie.

Scherm Reinigingsstand

Houd de ✳knop gedurende 5 seconden ingedrukt wanneer u wenst de lucht in het gebouw te reinigen. De unit keert terug naar zijn standaarddebiet door de knop ✳een tweede maal 5 seconden ingedrukt te houden. Als de unit met draadloze boost is uitgerust, kan deze actie worden opgestart vanaf de draadloze zender/boost.

```
Reinigen    120m
100 %
```

Wanneer de reinigingstand actief is, werken de ventilatoren gedurende 2 uur (120 minuten) aan volle snelheid. Op het scherm Reinigingstand wordt afgeteld naar het moment waarop de reiniging is voltooid.

Scherm Afzuigkap

De modus voor Afzuigkap wordt geactiveerd wanneer de J12-ingang of spanningvoerende schakeling wordt geactiveerd, zie pagina 32 voor meer informatie.

```
Afzuigkap
100 %
```

Scherm Lage Luchtstroom

Lage Luchtstroom is een modus die wordt geactiveerd wanneer Norm Luchtstroom is ingesteld op **Uit**, (zie pagina 34 voor details over de instellingen).

```
Lage Luchtstroom
20 %
```

De normale luchtstroom kan zodanig worden ingesteld dat deze overdag wordt uitgevoerd, d.w.z. van 06:00 uur tot 23:00 uur, waardoor de lage luchtstroom dan van 23:00 uur tot 06:00 uur wordt uitgevoerd.

Scherm Klok Instellen

Om het scherm Klok instellen te openen, drukt u eenmaal op de ⌄knop vanuit het scherm Norm Luchtstroom.

```
Klok Instellen
Maa 12:30
```

Via het scherm Klok Instellen kunt u de klokinstellingen wijzigen. Indien het toestel losgekoppeld is van de netstroom, behoudt de klok de instellingen gedurende ongeveer twee weken. Als de stroom daarna terug aangesloten wordt, moet de klok terug worden ingesteld.

De waarden worden als volgt weergegeven: **DDD UU:MM**.

U keert terug naar het normale scherm door op de ⌃ knop te drukken of door 2 minuten te wachten waarna het scherm automatisch terugkeert.

De unit schakelt niet automatisch over naar zomertijd.

Scherm Zomerstand

Vanuit het scherm Klokinstellingen drukt u tweemaal op de ⌄ knop om het scherm Zomerstand te openen.

Als de unit een zomerbypassmodel is, kunt u via het scherm Zomerstand de zomerbypassbediening in- en uitschakelen. Dit scherm wordt slechts weergegeven als de bypass is geïnstalleerd. Zie Pagina 7 voor een beschrijving van deze functie.

U kunt kiezen uit **Normaal aan uit** (standaard), **Avond Boost**, **Nachtelijke boost** en **Uit.**

```
Zomerstand
Aan
```

Scherm Binnen Temp

Druk vanuit het scherm Zomerstand 3 maal op de ⌄ knop om toegang te krijgen tot het scherm Binnen Temp .

In het scherm Binnen Temp kunt u de gewenste kamertemperatuur in graden Celsius opgeven. Dit wordt alleen weergegeven wanneer de bypass is geïnstalleerd.

Het **beschikbaar** bereik is **16-40** (**25** is de standaardwaarde).

Keer terug naar het basismenu door op de ⌃ knop te drukken of door 2 minuten te wachten waarna het scherm automatisch terugkeert. Deze functie kan alleen werken als de Zomerstand actief is.

```
Binnen Temp
25 C
```

Scherm Buiten Temp

Druk vanuit het scherm Norm Luchtstroom op de ⌄ knop totdat Binnen Temp wordt weergegeven. Druk op de SET knop om de gewenste temperatuur in te stellen en druk dan nogmaals op de SET knop om deze te bevestigen. Vervolgens krijgt u toegang tot het scherm Buiten Temp·

Via het scherm Buiten Temp kunt u de minimale buitentemperatuur instellen waarbij de bypass geactiveerd wordt. De temperatuur wordt weergegeven in graden Celsius en wordt slechts weergegeven wanneer er een bypass in het toestel is geïnstalleerd.

Deze functie stelt u in staat binnenshuis tocht te vermijden.

Het beschikbaar bereik is **5°C – 20°C** (**14°C** standaard).

Keer terug naar het basisscherm door op de knop ⌃ te drukken. Ook keert het scherm na 2 minuten inactiviteit automatisch terug naar het basisscherm.

```
Buiten Temp
14 C
```

Ingebruikname

Overzicht

De instructies in deze sectie zijn bedoeld als leidraad voor de configuratie en werking van de unit zodat u deze in gebruik kunt nemen. Raadpleeg in geval van problemen *Problemen Oplossen* op pagina 47.

Volg standaardpraktijken bij het in gebruik nemen van de unit. Zorg dat het systeem wordt geïnstalleerd volgens de bedoelingen van de systeemontwerpers ook voor wat betreft akoestische buizen, dat alle verbindingsstukken luchtdicht zijn, buizen goed worden ondersteund, er geen bochten nabij luchtopeningen zijn en dat alle ventilatiekleppen luchtdicht zijn, buizen goed worden ondersteund, er geen bochten nabij luchtopeningen zijn en dat alle ventilatiekleppen bij het begin van het ingebruiknameproces volledig open staan.

De volgende illustratie met toelichting bevindt zich op de unit en dient als controlelijst voorafgaande aan het instellen van alle luchtstromen.

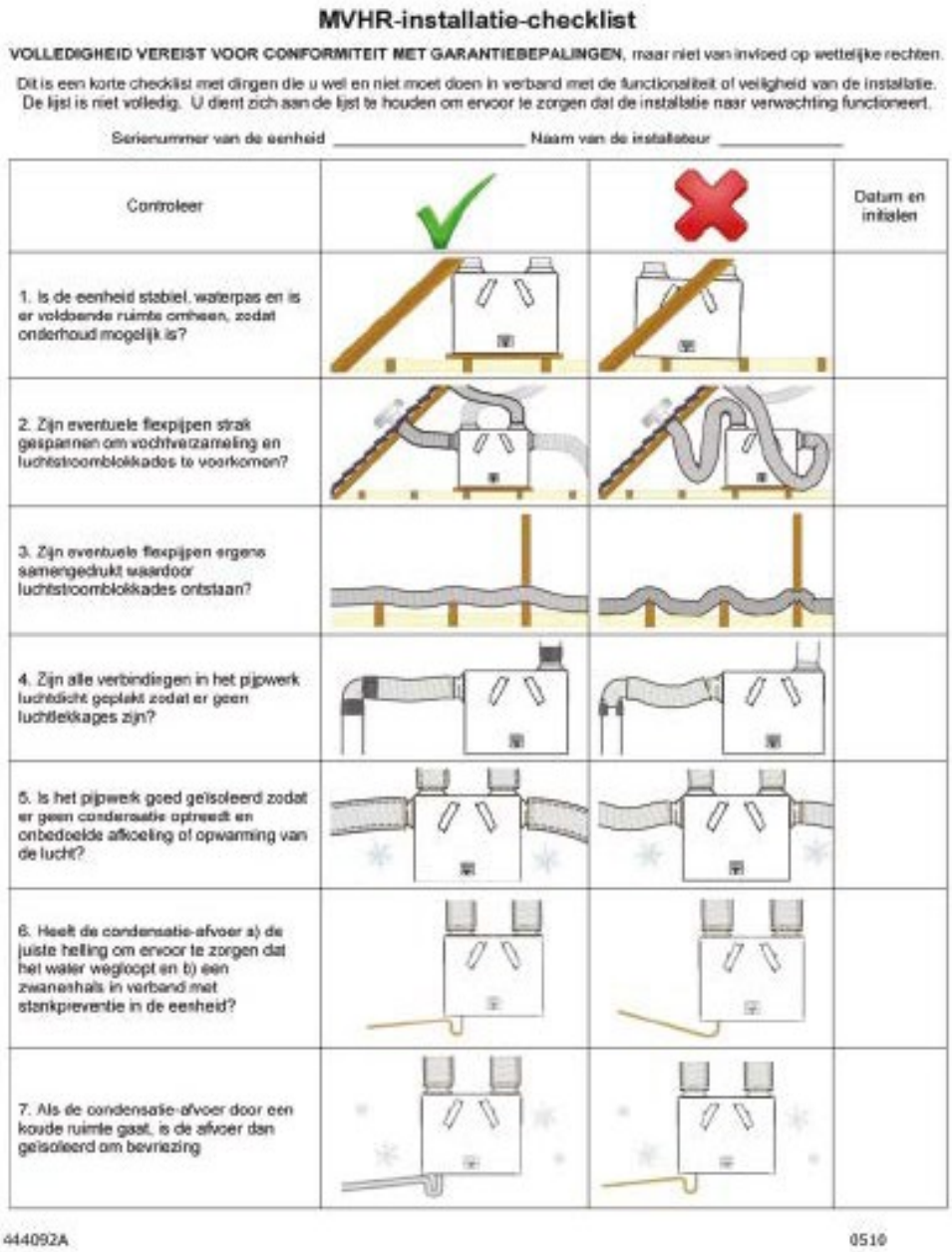

MVHR-installatie-checklist

VOLLEDIGHEID VEREIST VOOR CONFORMITEIT MET GARANTIEBEPALINGEN, maar niet van invloed op wettelijke rechten.

Dit is een korte checklist met dingen die u wel en niet moet doen in verband met de functionaliteit of veiligheid van de installatie. De lijst is niet volledig. U dient zich aan de lijst te houden om ervoor te zorgen dat de installatie naar verwachting functioneert.

Serienummer van de eenheid _____ Naam van de installateur _____

Controleer			Datum en initialen
1. Is de eenheid stabiel, waterpas en is er voldoende ruimte omheen, zodat onderhoud mogelijk is?			
2. Zijn eventuele flexpijpen strak gespannen om vochtverzameling en luchtstroomblokkades te voorkomen?			
3. Zijn eventuele flexpijpen ergens samengedrukt waardoor luchtstroomblokkades ontstaan?			
4. Zijn alle verbindingen in het pijpwerk luchtdicht geplakt zodat er geen luchtlekkages zijn?			
5. Is het pijpwerk goed geïsoleerd zodat er geen condensatie optreedt en onbedoelde afkoeling of opwarming van de lucht?			
6. Heeft de condensatie-afvoer a) de juiste helling om ervoor te zorgen dat het water wegloopt en b) een zwanenhals in verband met stankpreventie in de eenheid?			
7. Als de condensatie-afvoer door een koude ruimte gaat, is de afvoer dan geïsoleerd om bevriezing			

444092A 0510

Belangrijkste schermen op de bedieningsunit

Als de unit wordt ingeschakeld (zie *De unit opstarten* op pagina 24) zijn de volgende schermen op het bedieningspaneel beschikbaar om de unit te controleren en configureren.

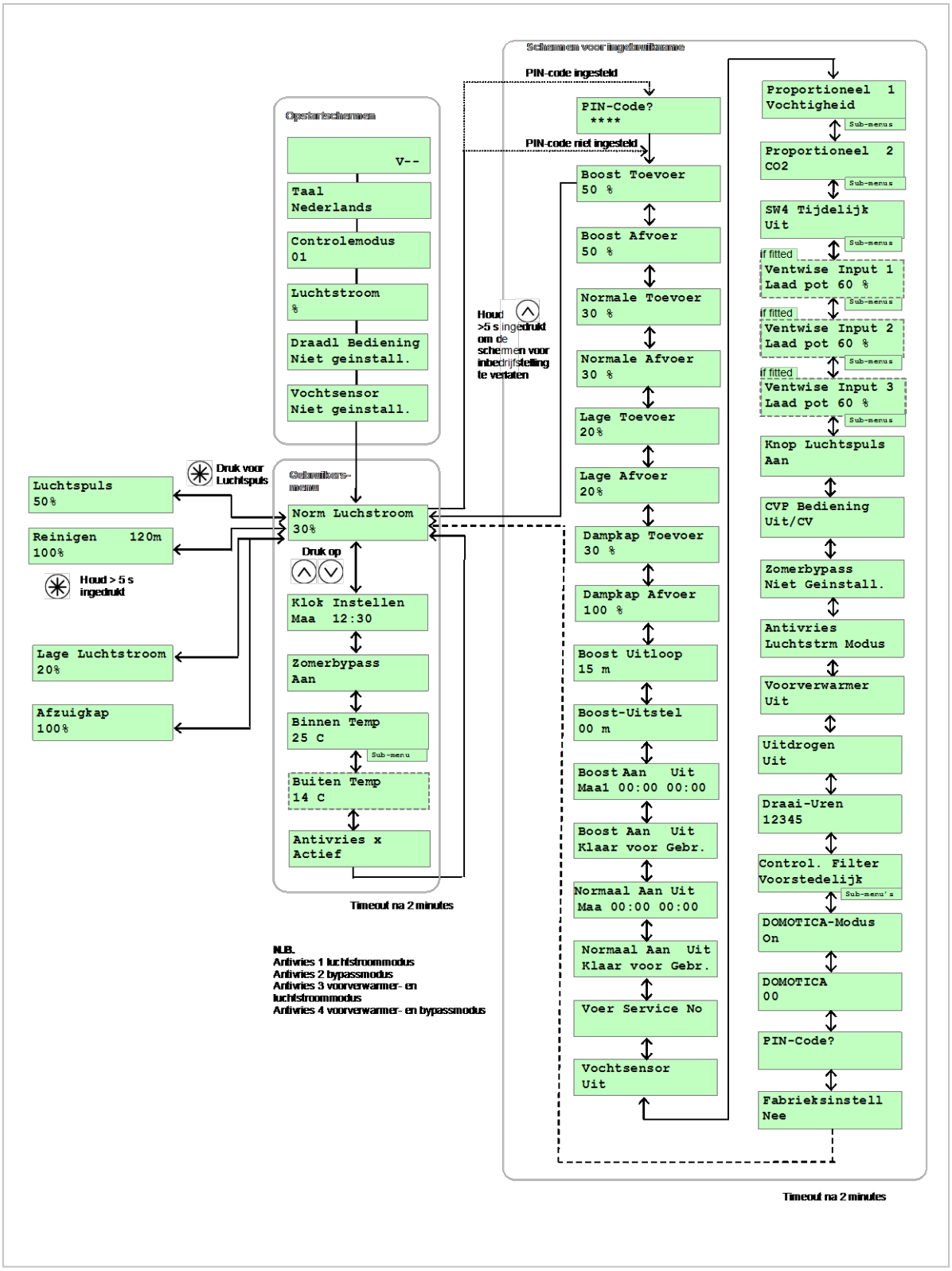

Control Unit Schermoverzicht

Schermen tijdens Ingebruikname

Via de schermen die tijdens ingebruikname worden weergegeven kunt u de instellingen voor de werking van de unit configureren. Instellingen worden in een niet-vluchtig geheugen opgeslagen en blijven behouden, ook als de netspanning wordt verbroken..

Opmerking: De schermen voor ingebruikname zijn niet toegankelijk als een van de volgende meldingen wordt weergegeven: Ontdooi Modus, Binnen te Koud of Storingscode. Schakel de unit in deze gevallen uit en weer aan en probeer binnen een minuut toegang tot de schermen te krijgen. Als u werkt binnen de schermen tijdens ingebruikname zullen de ontdooimodus en Binnen Te Koud-modus niet werken, zelfs niet in een gebouw waar de temperatuur onder 5°C ligt. Voor verdere info kunt u *Problemen Oplossen* raadplegen op pagina 47.

Om toegang te krijgen tot de inbedrijfstellingschermen: Houd de SET knop ingedrukt en duw onmiddellijk deze knoppen ∨ ∧ tegelijkertijd in. De drie knoppen gedurende 5 seconden ingedrukt houden.

Om door het inbedrijfstellingscherm te bladeren gebruikt u de ∨ ∧ knoppen.

Om terug te keren naar het normale scherm, houd de ∧ knop ingedrukt om het eerste menu item te bereiken, daarna houd u de knop nog eens 5 seconden ingedrukt. Het normale scherm zal ook worden weergegeven wanneer er gedurende 2 minuten niet op de knoppen wordt gedrukt.

Het scherm PIN-Code?

Als eerder ter beveiliging een PIN-code is ingesteld, wordt dit scherm weergegeven.

Voer de PIN-code in m.b.v. de ∧, ∨ en SET knop.

```
PIN-Code?
****
```

Opmerking 1

Als het scherm Lage Toevoer, Normale Toevoer, Boost Toevoer, Lage Extractie, Normale Extractie of Boost Extractie wordt weergegeven draaien de ventilatoren met het weergegeven percentage en blijft de bypass gesloten. De twee minuten die eerder nodig waren om terug te keren naar de normale weergave zijn nu uitgebreid naar vier uur om voldoende tijd te geven voor metingen en aanpassingen.

Scherm Boost Toevoer

In het scherm Boost Toevoer kunt u de snelheid van de boost voor de toevoerventilator instellen om eventuele verschillen in de buizen of andere installatie kenmerken op te heffen.

```
Boost Toevoer
50 %
```

SET ∧ ∨ SET

Standaardsnelheid voor boost = 50%. Zie grafiek op pagina 8 of 9 voor het instellen van de toevoerluchtstroom.

De snelheid van de boost kan niet hoger worden ingesteld dan de snelheid van de afzuigkap of lager dan de instelling van de normale snelheid.

Scherm Boost Extractie

In het scherm Boost Extractie kunt u de snelheid van de lucht voor de afvoerventilator instellen om eventuele verschillen in de buizen of andere installatiekenmerken op te heffen.

```
Boost Extractie
50 %
```

SET ∧ ∨ SET

Standaardsnelheid voor luchtpuls = 50%.

Zie de grafiek op pagina 8 of 9 voor het instellen van de afvoerluchtstroom.

De snelheid van de boost kan niet hoger worden ingesteld dan de lage snelheid en niet hoger dan de instelling voor boost.

Scherm Normale Toevoer Supply Screen

In het scherm Normale Toevoer kunt u de normale luchtsnelheid voor de toevoerventilator instellen om eventuele verschillen in de buizen of andere installatiekenmerken op te heffen.

Standaard is de normale snelheid 30%.

Zie de grafiek op pagina 8 of 9 voor het instellen van de toevoerluchtstroom.

De normale snelheid kan niet lager worden ingesteld dan de lage snelheid en niet hoger dan de instelling voor boost..

```
Normale Toevoer
30 %
```

Het scherm Normale Extract

In het scherm Normale Extract kunt u de normale luchtsnelheid voor de afvoerventilator instellen om eventuele verschillen in de buizen of andere installatiekenmerken op te heffen.

Standaard is de normale snelheid = 30%

Zie de grafiek op pagina 8 of 9 voor het instellen van de afvoerluchtstroom.

De normale snelheid kan niet lager worden ingesteld dan de lage snelheid en niet hoger dan de instelling voor boost..

```
Normale Extract
30 %
```

Scherm Lage Toevoer

In het scherm Lage Toevoer kunt u de lage luchtsnelheid voor de toevoerventilator instellen om eventuele verschillen in de buizen of andere installatiekenmerken op te heffen.

Standaard is de lage snelheid = 20%

Zie grafiek op pagina 8 of 9 voor het instellen van de toevoerluchtstroom.

De lage snelheid kan niet lager worden ingesteld dan 1% en niet hoger dan de instelling voor de normale luchtsnelheid.

```
Lage Toevoer
20 %
```

Scherm Lage Extractie

In het scherm Lage Extractie kunt u de lage luchtsnelheid voor de afvoerventilator instellen om eventuele verschillen in de buizen of andere installatiekenmerken op te heffen.

```
Lage Extractie
20 %
```

Standaard is de lage snelheid = 20%.

Zie de grafiek op pagina 8 of 9 voor het instellen van de afvoerluchtstroom.

De lage snelheid kan niet lager worden ingesteld dan 1% en niet hoger dan de instelling voor de normale luchtsnelheid.

Scherm Dampkap Toevoer

In het Scherm Dampkap. Toevoer kunt u de snelheid voor boost opgeven voor de toevoerventilator. n.

Standaardsnelheid voor dampkap = 30%

```
Dampkap Toevoer
100 %
```

Scherm Dampkap Extract

In het Scherm Dampkap. Extract kunt u de snelheid voor boost opgeven voor de afvoerventilator.

Standaardsnelheid voor dampkap = 30%

De dampkapsnelheid kan niet lager dan de snelheid voor boost worden ingesteld.

```
Dampkap Extract
100 %
```

Scherm Boost Uitloop

In het scherm Boost Uitloop kunt u een tijdsperiode (in minute) voor de ventilators opgeven gedurende welke deze een boost geven nadat de lichtschakelaar (spanningvoerende schakeling) is uitgeschakeld; Daarna keert de normale luchtstroom terug.

Selecteerbaar bereik: minimum = **00,** maximum = **25**, standaard = **15**.

Het scherm Boost Uitloop werkt niet bij de ingangen

S/W1 t/m S/W3 en SW4, SW5

```
Boost Uitloop
15 m
```

Scherm Boost-Uitstel

In het scherm Boost Uitloop kunt u een uitstelperiode (in minuten) opgeven waarop de boost wordt geactiveerd nadat de lichtschakelaar (spanningvoerende schakeling) is ingeschakeld. Deze instelling wordt gebruikt om te voorkomen dat de unit onnodig een boost activeert als het licht gedurende een korte periode wordt ingeschakeld.

Selecteerbaar bereik: min. = **00**, max. = **10,** standaard = **00**.

```
Boost-Uitstel
00 m
```

Scherm Boost Aan/Uit

In Het scherm Boost On/Off kunt u een periode instellen waarop de boost elke dag van de week actief is..

U kunt maximaal drie **Aan/Uit**-tijden per dag opgeven, die worden weergegeven als **Dag1**, **Dag2** en **Dag3**. Als de Aan/Uit tijden gelijk zijn, dan zal de unit dezelfde snelheid behouden.

Een **Aan**-tijd kan niet eerder worden ingesteld dan een eerdere Uit-tijd, en een Uit-tijd kan niet eerder worden ingesteld dan een eerdere **Aan**-tijd..

Een weekschema instellen:
De instelling begint bij **Maa1** en gebruikt de knop SET, knipperend, om aan te geven welk item beschikbaar is om te worden aangepast met de knop ∧ en ∨ (a → b → c → d → e → **Maa2** enz.).

Maa1 10:01 11:11

↑ ↑ ↑ ↑ ↑

a b c d e

Als **Dag** knippert en u drukt op ✳ (> 2 sec) wordt de tijd van de dag ervoor naar vandaag gekopieerd.

Het instellen wordt beëindigd als de laatste Uit-minuten voor **Zon3** zijn geaccepteerd, waarna op het scherm

Klaar Voor Gebr. wordt weergegeven, nadat u 3 seconden de knop SET hebt ingedrukt.

```
Boost Aan    Uit
Maa1 00:00 00:00
```

SET (**Dag**)
∧ ∨
SET (**Dag**)
SET (**Aan**)
∧ ∨
SET (**Aan**)
Herhaal voor **Uit**
Herhaal voor elke **Dag**.
Opmerking: als verschillende tijden worden gebruikt op opeenvolgende dagen, dan kunt u via de knop ✳ de tijden kopiëren.

```
Boost Aan    Uit
Klaar Voor Gebr.
```

Scherm Normaal Aan/Uit

De **normale luchtstroom** kan zodanig worden ingesteld dat deze gedurende dag wordt uitgevoerd, d.w.z. van 06:00 uur tot 23:00 uur, en de **lage luchtstroom** wordt dan uitgevoerd van 23:00 uur tot 06:00 uur.

In het scherm Normaal Aan/Uit kunt u een periode instellen waarop de normale luchtstroom elke dag van de week actief is.

U kunt maximaal een Aan/uit-tijd per dag instellen. Als de tijd voor Aan en Uit dezelfde zijn, wijzigt de unit de snelheid niet.

Een **Aan-**tijd kan niet eerder worden ingesteld dan een eerdere **Uit-**tijd, en een **Uit**-tijd kan niet eerder worden ingesteld dan een eerdere **Aan**-tijd.

Een weekschema instellen:
De instelling begint bij **Maa** en gebruikt de knop , knipperend, om aan te geven welk item beschikbaar is om te worden aangepast met de knop en (a → b → c → d → e → **Maa** enz.).

Mon 10:01 11:11

↑ ↑ ↑ ↑ ↑

a b c d e

Als **Dag** knippert en u drukt op (> 2 sec) dan zullen de ingestelde uren van gisteren naar vandaag worden gekopieerd.

Het instellen wordt beëindigd als de laatste Uit-minuten voor **Zon** zijn geaccepteerd, waarna op het scherm k**laar voor Gebr.** wordt weergegeven, nadat u 3 seconden de knop hebt ingedrukt.

```
Normaal Aan  Uit
Maa  00:00 00:00
```

(**Dag**)
(**Dag**)
(**Aan**)
(**Aan**)
Herhaal voor **Uit**
Herhaal voor elke **Dag**.
Opmerking: als verschillende tijden worden gebruikt op opeenvolgende dagen, dan kunt u via de knop de tijden kopiëren.

```
Normaal Aan  Uit
Klaar Voor Gebr.
```

Het scherm Voer Service No

```
Voer Service No
```

In Het scherm Voer Service No kunt u het telefoonnummer opgeven dat kan worden gebeld als de unit een storing vertoont.

In het begin is het scherm blanco. Druk op voor een **0**. Gebruik de knop en om cijfers tussen **0** en **9** (of blanco) op te geven. Herhaal dit tot het gehele nummer is opgegeven. Selecteer tot slot een blanco waarde en druk op om af te sluiten. Maximaal **16** cijfers.

Houd gedurende meer dan 2 seconden ingedrukt om het servicenummer te wissen.

Scherm vochtsensor (indien geïnstalleerd)

In het scherm Vochtsensor kunt u de sensor instellen op **Aan** en het activeringspunt aanpassen tussen 60% en 90% (standaardinstelling 70%).

```
Vochtsensor
Uit
```

Scherm Proportioneel 1

In het scherm Proportioneel 1 kunt u de condities van de proportionele sensoren instellen..

```
Proportioneel  1
Vochtigheid
```

De unit kan een proportioneel signaal van 0-10 V ontvangen van een vochtsensor, CO2-sensor of externe temperatuursensor, indien aangesloten op aansluiting P1.

De 1e proportionele ingang is ingesteld voor een vochtssensor

Wanneer het soort sensor werd geselecteerd, dan zullen de juiste schermen voor boost en normale limieten worden weergegeven.

Druk op SET en gebruik de ∧ en ∨ knoppen om de selectie de veranderen. (**vocht**-standaard, **CO2**, **Temperatuur**).

Als het ingang signaal onder de normale limiet ligt, werkt de unit met een lage / normale luchtstroom. Als het signaal boven de boost limiet komt, wordt de boost geactiveerd. Tussen deze limieten werkt de unit met een proportionele luchtstroom.

Voor een vochtigheidssensor dient een procentuele waarde te worden opgegeven voor de instellingen voor boost en voor de normale instellingen. Raadpleeg voor het bereik en standaardwaarden hieronder.

```
P1 Boost-Limiet
70 %
```

```
P1 Norm. Limiet
60 %
```

Voor een CO_2-sensor dient een waarde (in ppm) te worden opgegeven voor de instellingen voor luchtpuls en voor de normale instellingen. Raadpleeg voor het bereik en standaardwaarden *Tabel 2* hieronder.

```
P1 Boost-Limiet
2000 ppm
```

```
P1 Norm-Limiet
1000 ppm
```

Voor een temperatuursensor dient een waarde (in graden Celsius) te worden opgegeven voor de instellingen voor boost en voor de normale instellingen. Raadpleeg voor het bereik en standaardwaarden *Tabel 2* hieronder.

```
P1 Boost-Limiet
27 C
```

```
P1 Norm-Limiet
17 C
```

Tabel 2: Boost & Normale limieten – Defaults and Adjustment Range

Sensor	Vochtigheid		CO2		Temperatuur	
	Standaard (%)	**Bereik (%)**	**Standaard (ppm)**	**Bereik (ppm)**	**Standaard (°C)**	**Bereik (°C)**
Limieten voor luchtpuls	70	25-90	2000	200-2000	27	10-35
Normale limieten	60	25-90	1000	200-2000	17	10-35

Scherm Proportioneel 2

De 2e proportionele ingang is ingesteld voor een CO_2-sensor.
Tijdelijke sluiting (1 sec) start of stopt boost voor bepaalde tijdsperiode.

Selecteerbaar bereik: min. = **15**, max. = **30**.

Standaard = **Uit** wanneer de Vent-Wise kaart is geïnstalleerd.

```
Proportioneel  2
CO2
```

```
SW4 Tijdelijk
Uit
```

Het Scherm SW4

Schermen Vent-Wise

Deze schermen worden alleen weergegeven als er een Vent-Wise-kaart is geïnstalleerd. Door de verbinding met J4 3-4 te vervangen door een Vent-Wise-kaart worden de schakelingangen S/W1, S/W2 en S/W3 omgevormd tot Vent-Wise-ingangen.

Vent-Wise-sensoren meten de spanning of temperatuur. Als de spanning of temperatuur een bepaald activeringsniveau overschrijdt, wordt boost geselecteerd. Lage of normale luchtstroom wordt hervat na een uitstelperiode als de spanning of temperatuur onder het activeringsniveau is gezakt.

Elk sensortype kan worden aangesloten op S/W1, S/W2 of S/W3 maar als de Vent-Wise-kaart is geïnstalleerd, dienen geen gewone schakelingen te worden gebruikt.

Als de unit met de Vent-Wise-kaart in gebruik is, worden de drie sensoren heet maar blijven deze wel onder de maximumtemperatuur. Als een ingang wordt kortgesloten (schakeling geactiveerd), raakt de kaart oververhit en wordt deze uitgeschakeld.

Het nominale activeringsniveau is met de laadpot ingesteld op (60 %). Een temperatuursensor wordt geactiveerd bij heet water van circa 40*C en een spanning van circa 1.5 A. De tijdpot kan worden ingesteld tussen de 1 en 25 minuten met een standaardinstelling van 20 minuten.

Een korte duw op een korstondige schakelaar die is bevestigd aan SW4 zal in boost overgaan gedurende 25 minuten. De nadraaitijd kan worden ingesteld van 15 tot 30 minuten. Een tweede korte duw zal de boost onderbreken, net zoals een 'annuleer boost' signaal zou doen dat uitgaat van één van de sensoren. Verschillende kortstondige schakelaars kunnen aangesloten worden parallel met SW4.

Weergegeven zijn de schermen van elk van de drie schakelingen. Geef een percentage op voor de laad potentie instelling.

```
Ventwise Input 1
Laad Pot 60 % *
```

* Toont Vent-Wise signaal en geeft aan dat de unit op luchtpuls werkt

Selecteerbaar bereik: min. = **5**, max. = **95**, standaard = **60**.

Voer een tijdsperiode in (minutes) voor de Tijd Pot instelling.

```
Ventwise Input 1
Tijd Pot 20 m
```

Selecteerbaar bereik: min. = **1**, max. = **25**, standaard = **20**.

```
Ventwise Input
nn%
```

Tijdelijk sluiten (1 sec) start of stopt luchtpuls voor bepaalde tijdsperiode.

```
SW4 Tijdelijk
25
```

Selecteerbaar bereik: min. = **15**, max. = **30.**

standaard = **25** wanneer Vent-Wise kaart is geïnstalleerd

Knop Boost

Via Scherm Knop Boost kunt u de knop luchtpuls op de voorzijde van de unit en op een afstandsbediening, indien die van toepassing is, uitzetten door **Uit** te selecteren. Wanneer u Uit selecteert, kunt u ook de Reinigingsstand niet meer gebruiken.

```
Knop Boost
Aan
```

Beschikbare opties = **Aan** (standaard) en **Uit**.

CVP Control

Dit standaard scherm geeft de CV modus weer. De unit kan werken volgens constant volume of constant druk. Dit kan ook uitgezet worden zodat de unit volgens de ventilator curve draait. Standaard unit is uit en voor CVP is de unit CV.

```
CVP Control
Off
```

Scherm Zomer Bypass

Het scherm Zomer Bypass is door de fabriek ingesteld als de bypass is geïnstalleerd. Dit scherm hoeft alleen opnieuw te worden ingesteld als er een vervangende besturingskaart is geplaatst.
Beschikbare opties zijn Niet Geïnstall. (**standaard**) en **geïnstalleerd**.

```
Zomer Bypass
Niet Geïnstall.
```

Scherm Ontdooi Modus

```
Ontdooi Modus
Luchtstrm Modus
```

Scherm Ontdooi Modus wordt alleen weergegeven als er een zomerbypass is geïnstalleerd. Bij installaties waar een negatieve druk niet is toegestaan tijdens het uitvoeren van de ontdooimodus dient u deze optie in te stellen op de bypassmodus

Beschikbare opties: **Luchtstrm Modus** (standaard) en **Bypass Modus**.

Een extra optie is Ontdooi Modus met Verwarmingsmodus wat zou moeten actief zijn wanneer een voorverwarmer is geïnstalleerd. Zie volgend onderstaand scherm.

Luchtstroom Modus - Wanneer de toevoerluchttemperatuur zich tussen 0° en -20°C bevindt, wordt de ontdooimodus automatisch geactiveerd. Hierdoor neemt het toevoerdebiet af en neemt het afvoerdebiet toe om zo de vorming van vorst in de warmtewisselaar te voorkomen. Wanneer de vorstbeveiliging actief is, is het mogelijk dat de toevoermotor, afhankelijk van hoe ver de temperatuur onder 0°C ligt, eerst gedurende 15 minuten stopt met werken om daarna opnieuw 45 minuten te werken. Als de toevoertemperatuur -20°C is of lager, dan stopt de toevoerventilator met werken en blijft de afvoerventilator werken tegen verminderde snelheid om vorstvorming in de warmtewisselaar te voorkomen.

Bypass Modus - Wanneer de toevoertemperatuur onder 0°C zakt, zal de vorstbeveiligingsmodus automatisch van kracht gaan. Deze bedrijfsmodus zal de bypass openen om vorstvorming te voorkomen in de warmtewisselaar.

Scherm Voorverwarmer

```
Voorverwarmer
Uit
```

Als een elektrische voorverwarmer gebruikt wordt in combinatie met een antivriessysteem om te voorkomen dat de warmtewisselaar bevriest, dan dient u deze instelling op **Aan** te zetten. De voorverwarmerbediening moet aangesloten zijn overeenkomstig de bijhorende instructies. Zie Bijlage 2, opties en Accessoires, 407198, bediening antivriesverwarming.

In het andere geval laat u dit op **Uit** staan.

Let op: als een sensor of andere onderdeel een inputsignaal geeft waardoor de toevoerventilator wordt gedeactiveerd, dan wordt de verwarmer eerst uitgeschakeld en de toevoerventilator blijft gedurende 60 seconden werken totdat het uitgeschakeld wordt om ervoor te zorgen dat de verwarmer afgekoeld is.

Beschikbare opties: **Uit** (standaard) en **Aan**.

Scherm Droogmodus

Via het scherm Droogmodus kunt u de unit laten werken tegen maximumdebiet gedurende 1 week voordat de unit terugkeert naar normale werking. Deze optie kan helpen om het pleisterwerk en de verf sneller te laten drogen waardoor werken in het gebouw sneller kunnen afgewerkt worden.

Droogmodus
Uit

Filters raken bij het gebruik van deze functie snel vies en dienen na afloop te worden schoongemaakt of vervangen.

Beschikbare opties: **Uit** (standaard) en **Uit**.

Scherm Draai-Uren

Het scherm Draai-Uren geeft de totale aantal draaiuren van de unit (in uren).

Draai-Uren
12345

In dit scherm kunnen geen wijzigingen worden aangebracht. Als de stroom uitvalt, blijft het totale aantal draai-uren behouden.

Filter Service

Druk op SET en gebruik dan de de ∧ en ∨ knoppen om de tijd te selecteren tussen 2 filter services in. The opties zijn Urban (6 maanden), Suburban (12 maanden) of Rural (18 maanden).

Filter Service
Suburban

Scherm DOMOTICA-Modus

Aan voor DOMOTICA (standaard) of **Uit** voor afstandsbediening. Dit wordt automatisch ingesteld door het DOMOTICA-signaal of de afstandsbediening (niet-snoerloos) als een van de twee op de DOMOTICA RJ11-aansluiting wordt aangesloten.

DOMOTICA-Modus
Aan

In het DOMOTICA-scherm wordt het aantal bytes en de eerste 16 bytes van het DOMOTICA-systeem weergegeven. De uitvoer kan worden beheerd met een DOMOTICA-systeem die de unit in- of uitschakelt, bijvoorbeeld in combinatie met een rookmelder.

BMS 00

In dit scherm kunnen geen aanpassingen worden aangebracht.

Scherm PIN-Code

In het scherm ‘PIN-Code?’ kunt u ter beveiliging een pincode (persoonlijk identificatienummer) van vier cijfers opgeven waarmee u toegang tot de schermen voor ingebruikname krijgt. Dit scherm is blanco als de beveiliging is uitgeschakeld en er geen pincode wordt gebruikt. Druk op SET om **0000** weer te geven, waarbij de eerste 0 knipper en gebruik de knop ∧ en ∨ om de selectie te wijzigen (**0-9**). Druk opnieuw op SET om het cijfer te selecteren en

PIN-Code?

naar het volgende cijfer te gaan. Houd ✳ gedurende meer dan 2 seconden ingedrukt om de beveiligingspincode te wissen.

Scherm Fabrieksinstellingen

In het scherm Fabrieksinstell kunt u de standaardinstellingen voor alle schermen terugzetten.

Beschikbare opties: **Nee** (standaard) en **Ja**.

De standaardinstellingen voor ingebruikname zijn aanwezig als de unit wordt uitgeschakeld en kunnen worden hersteld door in het scherm Fabrieksinstell de optie Ja te kiezen.

```
Fabrieksinstell
Nee
```

Tabel 3: Standaardinstellingen

Parameters	Instellingen
Opstartschermen	
Sentinel Kinetic	Sentinel Kinetic
Taal	Nederlands.
Controlemodus	01
Luchtstroom	%.
Schermen tijdens ingebruikname	
PIN-Code?	Niet ingesteld
Boost Toevoer/Extractie	50 %
Normale Toevoer/Extractie	30 %
Lage Toevoer/Extract	20%
Dampkap Toevoer/Extractie	30% / 100%
Boost uitloop	15
Boost-Uitstel	00
Boost Aan/Uit	Alle dagen ingesteld op 0:00 (aan), 00:00 (uit) – niet-actief
Normaal Aan/Uit	Alle dagen ingesteld op 0:00 (aan). 00:00 (uit) – niet-actief
Voer Service No	Niet ingesteld
Vochtigheid	70%
Proportioneel 1	Vochtigheid – Boost, Normaal (60 %) *CO2 – Boost (2000 ppm), Normaal (1000 ppm)* *Temperatuur – Boost (27 C, Normaal (17 C)*
Proportioneel 2	CO2 – Boost (2000 ppm), Normaal (1000 ppm) *Temperatuur – Boost (27 C, Normaal (17 C)* *Vochtigheid – Boost, Normaal (60 %)*

Parameters	Instellingen
SW4	Uit, of met Vent-Wise kaart geïnstalleerd 25 min.
Vent-Wise 1/2/3	Laad Pot (60 %) Tijd Pot (20 m)
Boost Knop	Aan
Zomer Bypass	Niet Geïnstall.
Ontdooi Modus	Luchtstrm Modus
Voorverwarmer	Uit
Droogmodus	Uit
Draai-Uren	-
Filter Service	Voorstedelijk (default) 12 maanden, of kan naar Stedelijk en Ruraal worden veranderd
DOMOTICA	Aan
Restore Defaults	Uit
Schermen voor de gebruiker	
Klok Instellen	-
Zomerstand	Zomerstand Aan
Binnen Temp	25 C
Buiten Temp	14 C

Onderhoud

Eenheden met warmtewisselaar hebben regelmatig onderhoud nodig. De Sentinel Kinetic is zo ontworpen dat de gebruiker eenvoudig toegang heeft tot onderdelen waarvoor onderhoud nodig is.

WAARSCHUWING

KOPPEL DE VENTILATOR EN BIJHORENDE BEDIENING LOS VAN DE NETSTROOM TIJDENS ONDERHOUD.

Filter onderhoud

Artikel	Actie
Filters Ventilator	De unit geeft de boodschap “Filter onderh.” weer. Dit is een herinnering om te voorkomen dat de filters zo vuil worden dat ze de luchtstroom blokkeren of vuil toelaten zich op te stapelen in het kanaal. Regelmatig de filters onderhouden en vervangen zorgt voor een lager verbruik en een gezondere binnenlucht. De mate waarin de filters vuil worden zal in grote mate afhangen van de omgeving en de activiteit binnenshuis. 1. Open de filterkleppen en verwijder de 2 filters. 2. Reinig de filters voorzichtig door deze uit te kloppen of indien nodig door er met een stofzuiger voorzichtig over te gaan. 3. Plaats de filters terug. 4. Sluit de filterkleppen. 5. Stel de automatische melding terug in: houd de ⌃ en ⌄ knoppen 5 seconden ingedrukt.

Jaarlijks Onderhoud

Artikel	Actie
Filters Ventilator (Tijdsinterval naargelang omgevingsfactoren)	Vervang de Ventilatiefilters op een tijdstip in functie van de omgeving waarin de unit is geïnstalleerd: stedelijk, voorstedelijk of ruraal. 1. Open de filterkleppen en verwijder de 2 filters. 2. Plaats de vervangfilters. 3. Sluit de filterkleppen. 4. Stel de automatische melding terug in: houd de ⌃ en ⌄ knoppen 5 seconden ingedrukt.
Unit & Warmtewisselaar	Inspecteer de unit en reinig het toestel **1. Schakel de voedingsspanning uit.** 2. Verwijder het voorpaneel van de unit. 3. Verwijder de 2 filters. 4. Schuif de warmtewisselaar naar buiten. Voor de *Sentinel Kinetic Plus CVP*: zie pagina’s 15 en 16. 5. Reinig het buitenpaneel en de warmtewisselaar in warm water en laat ze zorgvuldig drogen. **OPMERKING: Zorg dat alle elektrische onderdelen en bedrading binnen de unit droog blijven.**
Motoren	Ga na of er zich geen ophoping van stof en vuil bevindt op de waaierschoepen van de motoren. Dit kan namelijk aanleiding geven tot onbalans en toegenomen lawaai. Ga er indien nodig met de stofzuiger over of reinig het op een andere manier.
Condensafvoer	Ga na of de condensafvoer vrij is en er zich geen vuil in de leiding bevindt. Reinig indien nodig..
Bevestigingen	Controleer of alle bevestigingen waarmee de unit aan de wand hangt stevig vastzitten. Maak deze vast indien nodig

Reserveonderdelen

Volgende reserveonderdelen kunnen bij Vent-Axia worden besteld:

Onderdeelnummer NL/DE	Onderdeelnummer BE/FR	Beschrijving
8000000290	5504000086	Kinetic B/Plus hoofdprintplaat
8000000291	5504000096	Kinetic B/Plus: PCBI en software (bedieningspaneel)
8000000292	5504000088	Kinetic B Temperatuursensor T1 (Afvoerlucht uit kamer)
8000000293	5504000089	Kinetic B/Plus: Temperatuursensor T2 (Toevoerlucht van buiten)
	RESERVEONDERDELEN VOOR DE SENTINEL KINETIC B	
8000000320	5501000116	G3 Filters, 2 per pak
8000000316	5501000117	F5 Pollenfilter (per stuk)
8000000315	5501000121	G3 Filterset 10 per pak
8000000294	5504000066	Warmtewisselaar (bypassversie 5504000056)
8000000295	5504000057	Pulsiemotor
8000000296	5504000058	Extractiemotor
8000000297	5504000059	Zomerbypass
8000000298	5504000054	Insteekeinde Ø125
	RESERVEONDERDELELNSENTINEL KINETIC F	
8000000319	5501000260	G3 Filterset, 10 per pak
8000000318	5501000265	M5 Pollenfilter (per stuk)
8000000303	5504000544	Warmtewisselaar
8000000300	5504000545	Pulsiemotor
8000000301	5504000547	Extractiemotor
8000000302	5504000545	Zomerbypass
8000000298	5504000054	Insteekeinde Ø125
	RESERVEONDERDELEN VOOR DE SENTINEL KINETIC PLUS	
8000000319	5501000122	G3 Filterset, 10 per pak
8000000061	5501000118	F5 Pollenfilter (per stuk)
8000000303	5504000084	Warmtewisselaar (bypassversie: 5504000072)
8000000304	5504000073	Pulsiemotor
8000000305	5504000074	Extractiemotor
8000000306	5504000075	Zomerbypass
8000000307	5504000069	Insteekeinde, Ø180 mm (4 st.) + strip

Problemen oplossen

Probleemdiagnose

Als er zich een probleem voordoet, los dit dan altijd op aan de hand van volgende aanwijzingen:

- **Storingscode** die op de bedieningsunit wordt weergegeven.
- **Fout-led** indien aangesloten.

Als er geen indicators worden afgebeeld, los het probleem dan op aan de hand van de symptomen zoals beschreven in de volgende tabellen.

Scherm Onderhoud/Storingscode

Het Onderhoudsscherm wordt weergegeven, afgewisseld door het scherm Storingscode, als een storing ertoe heeft geleid dat de unit uitgeschakeld is. Ook wordt er een telefoonnummer op het scherm weergegeven dat u kunt bellen voor bijstand.

```
Service Telefoon
01293nnnnnn
```

Het scherm Storingscode wordt weergegeven, afgewisseld door het Onderhoudsscherm Geef dezelfde storingscode door als weergegeven op het scherm.

```
Storingscode
01
```

Neem voor hulp contact op met de serviceprovider en vermeld het getal van de storingscode.

Let op: de storingscode verschijnt niet op de display totdat de fout minstens 3 minuten blijft aanhouden.

De volgende storingscodegetallen kunnen worden weergegeven.

Codegetallen worden opgeteld als er meerdere storingen zijn opgetreden.

Bijvoorbeeld: Code 03 geeft aan dat zowel de toevoer- als afvoerventilatoren niet werken.

Tabel 4: Storing codes

Code	Probleem
01	Toevoerventilator werkt niet
02	Afvoerventilator werkt niet
04	Storing bij bedieningsprintplaat 24 V zekering (FS1)
08	Temperatuursensor T1 (toevoer) defect
16	Temperatuursensor T2 (afvoer) defect
32	Afstandsbediening defect

Scherm Binnen Te Koud

Het Scherm Binnen Te Koud geeft de status van de ventilator weer. Als de verwarming in het gebouw niet werkt en de binnentemperatuur onder 5°C zakt, schakelt de unit zichzelf uit zodat er geen koude lucht van buiten wordt aangevoerd naar een gebouw dat binnen al koud is. De unit wordt om het uur opgestart en is korte tijd actief om de temperatuur van het gebouw te meten. Als de temperatuur toeneemt, bijvoorbeeld doordat de verwarming weer is ingeschakeld, wordt de unit weer opgestart en wordt de normale werking hervat.

Onder op het scherm wordt **Systeem Uit, Systeem Herstart** weergegeven.

```
Binnen Te Koud
Systeem Uit
```

Opmerking: U krijgt geen toegang tot de schermen voor ingebruikname wanneer de display **Ontdooi Modus actief**, **Binnen TE Koud** of een **Storingscode** vermeldt. In dat geval dient u de unit uit en weer in te schakelen en binnen een minuut de schermen voor ingebruikname te openen. Als u binnen de schermen voor ingebruikname zit, dan zullen de bedrijfsmodi Ontdooi Modus en Binnen Te Koud niet werken en de luchtstroom niet zullen bijstellen, zelfs wanneer de binnentemperatuur onder 5° C zakt.

Bijlage Eén: Controlemodus 02 Beschrijving

Overzicht

De verschillen in functionaliteit beschreven in deze bijlage zijn beschikbaar wanneer Bedieningsmodus 02 is geselecteerd vanuit het startscherm. Bedieningsmodus 02 kent alternatieve functionaliteiten toe aan zekere bekabelingen van aansluitingen (beschreven in Bijlage Eén van de Installatie- en Indienststellingshandleiding) en biedt extra luchtstroominstellingen (zie verder) waartoe u toegang verkrijgt via de ✳knop aan de voorzijde van de Kinetic unit of via de afstandsbediening:

N.B.1. Indien u Controlemodus 02 geselecteerd hebt, dan moet SW5 een verbinding hebben tussen de + en – uitgangen of een normaal gesloten toestel zoals een brandalarm.

Uitgangen en Functies

De volgende alternatieve functies zijn beschikbaar via Controlemodus 02:

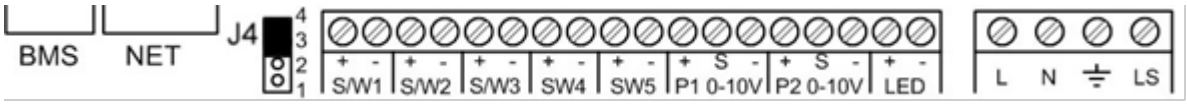

Uitgang Nr.	Naam	Omschrijving (Controlemodus 02)
S/W1	Schakeling 1	Met verbinding naar J4 – Spanningsvrije schakeling – Lage Modus
S/W2	Schakeling 2	Met verbinding naar J4 – Spanningsvrije schakeling – Normale Modus
S/W3	Schakeling 3	Met verbinding naar J4 – Spanningsvrije schakeling – Luchtpuls Modus
S/W4	Schakeling 4	Spanningsvrij contact for sensor input between + and – terminals (Tijdelijk indien SW/4 Scherm voor Ingebruikname op Aan staat)
S/W5	Schakeling 5	Brandalarm or SW/5 open Stop
P1 0-10V	Proportioneel 1	Een 24 V gelijkspanning sensorsignaal wordt afgegeven tussen aansluitingen + en -. Een 10 V proportioneel sensorsignaal wordt ontvangen tussen aansluiting S en -
P2 0-10V	Proportioneel 2	Een 24 V gelijkspanning sensorsignaal wordt afgegeven tussen aansluitingen + en -. Een 10 V proportioneel sensorsignaal wordt ontvangen tussen aansluiting S en -
LED	Rode led	Een 5 V ledsignaal wordt afgegeven tussen de aansluitingen + en – waardoor een storing van de unit op afstand kan worden waargenomne. Zie het Bedieningspaneel voor storingscodes (zie Schermen *Service/Storingscode* op pagina 43).
L	Netspanning	220-240 V wisselspanning, 50 Hz input
N	Netspanning neutraal	220-240 V wisselspanning, 50 Hz input
EARTH	Aarde	Aansluiting voor aarde
LS	Spanning	220-240 V wisselspanning, 50 Hz input

Selectie Luchtstroommodus

De volgende Luchtstroommodi zijn beschikbaar via de ✳knop met Controlemodus 02:

Aantal maal ingedrukt	Luchtstroom Modus (Controlemodus 02)
1	Laag
2	Normaal
3	Luchtpuls 30 minuten
4	Luchtpuls 60 minuten
5	Continue luchtpuls
6	Annuleren

Houd ✳10 seconden ingedrukt om te annuleren en terug te gaan naar normale werking.

Als de draadloze luchtpulsoptie is geïnstalleerd, dan kan die geactiveerd worden met behulp van de draadloze zender/luchtpulsschakeling.

Als de installatie beschikt over schakelsensoren, aangesloten is op de verlichting, Vent-Wise-sensoren heeft, Vent-Wise periodieke schakelaar heeft of als de interne tijdschakeling is ingesteld op periodieke bediening, dan verandert de bediening automatisch van normaal naar luchtpuls. Druk op de ✳knop om een code weer te geven die toont welk apparaat de luchtpuls heeft geactiveerd.

s4 = Schakeling SW4

v1 = S/W1

v2 = S/W2

v3 = S/W3

ls = Spanningvoerende schakeling (Switched Live)

w1-4 = Draadloze controller

c1-3 = Interne Tijdschakeling

Als het toestel op luchtpuls werkt omdat de ✳knop ingedrukt is, kan een ander toestel de boost overnemen. De luchtstroom keert terug naar normaal wanneer dat toestel uitgeschakeld wordt. Als er diverse apparaten zijn die om een luchtpuls vragen, zal de unit de luchtpuls uitvoeren tot het laatste apparaat is teruggekeerd naar normaal.

Bijlage Twee: Opties en Accessoires

CO_2-Sensor

Er kan een optionele aan de wand bevestigde CO2-sensor (BE/FR 4003000026 en NL/DE 8000000322) worden gebruikt om de luchtstroom te reguleren. De CO2-sensor meet het CO2-niveau in ppm (deeltjes per miljoen) en de unit geeft de ventilatorsnelheid weer. Als het CO2-niveau zich onder de onderdrempel bevindt (aanpasbaar), draait de ventilator met normale snelheid. Als het CO2-niveau boven de bovendrempel uitkomt (ook aanpasbaar), draait de ventilator met luchtpulssnelheid. Als het CO2-niveau zich tussen de onder- en bovendrempel in bevindt, draait de ventilator met een snelheid tussen de normale snelheid en de luchtpulssnelheid in, in verhouding tot het verschil tussen het CO2-niveau en de drempels.

Schakeling Normaal / Luchtpuls

U kunt gebruikmaken van een optionele schakeling Normaal/Luchtpuls (BE/FR 4001000033 en NL/DE 8000000429) om de luchtstroom te beheren. Als u een schakeling verbindt met het toestel, kunt u naast de andere bedieningsmogelijkheden de luchtpuls manueel bedienen.

Hygrostaten

Er kan een interne, relatieve luchtvochtigheidssensor PCB (BE/FR 4001000059 en NL/DE 8000000321, enkel bij Kinetic B) worden gebruikt om de luchtstroom te reguleren. De unit past de ventilatorsnelheid proportioneel aan op basis van de temperatuur en de relatieve vochtigheid in de afgevoerde lucht en verhindert tegelijk ongewenste activeren ’s nachts als de temperatuur daalt en de relatieve luchtvochtigheid stijgt. De unit houdt niet alleen rekening met de relatieve luchtvochtigheid boven een bepaalde waarde, hetgeen een onbetrouwbare indicatie is bij producten die lucht uit meerdere ruimtes afvoeren, maar kijk ook naar een snelle toename in de relatieve luchtvochtigheid die doorgaans wijzen op douchen en koken.

Een afzuigkap aansluiten

Een afzuigkap met een spanningsvoerende schakeling die de unit activeert en van normaal overschakelt op de modus Afzuigkap kan als volgt worden aangesloten. De afzuigkap dient dubbel te zijn geïsoleerd.

1. Verwijder een pakring uit de kabelinlaatplaat en steek er de 3-aderige kabel van de afzuigkap doorheen.

2. Sluit de 3 draden aan op het aansluitblok met de aanduiding J12
   Bruin = L
   Grijs = N
   Zwart = LS

Een opto-coupler aansluiten (BE/FR 5503000005 en NL/DE 8000000431)

Aan de hand van de leduitgangen kunnen de externe ledlampjes een storing aanduiden. Ze geven een 5 V LED outputsignaal tussen uitgangen + en – die een externe indicatie geven van een fout in de unit. Zie het Controlepaneel voor storingscode (gebruik de installatie- en ingebruikname gids zoals hierboven beschreven).. Dit signaal kan ook door een DOMOTICA-systeem gebruikt worden dat in het geval van een storing op de hoogte wordt gebracht. Als een spanningsvrij contact vereist is, gebruik dan deze opto-coupler om te voorzien in de elektrische contactscheiding.

Verbind de klemmen van de printplaat van de opto-coupler met de LED-uitgangen + met + en - met -
Verbind het paar klemmen van de DOMOTICA met het klemmenblok van de printplaat van de opto-coupler. De polariteiten spelen hierbij geen rol.

Draadloze kit (bestaande uit draadloze ontvanger en een draadloze bediening) (BE/FR 4001000083 en NL/DE 8000000289 en BE/FR 4001000084 en NL/DE 8000000049)

1. Als u de draadloze ontvanger wilt plaatsen, dient u het voorpaneel, achterpaneel en onderpaneel te er van de lintkabel aan te sluiten op aansluiting J9 en de ontvanger met de meegeleverde tweezijdige pads op de hoofdbedieningsprintplaat teplaatsen.

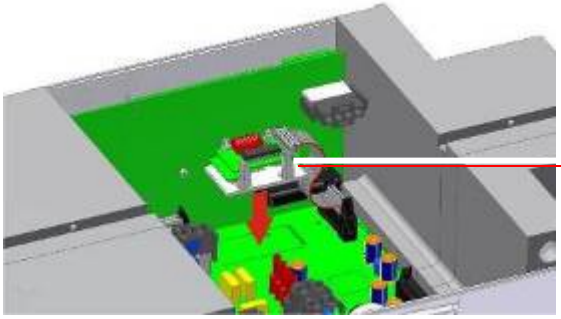

2. Open de draadloze schakeling door een platte schroevendraaier in de opening aan de onderzijde te steken en twee AA-batterijen op de zender aan te sluiten en de plastic strookjes tussen de batterij en de contactpunten te verwijderen.

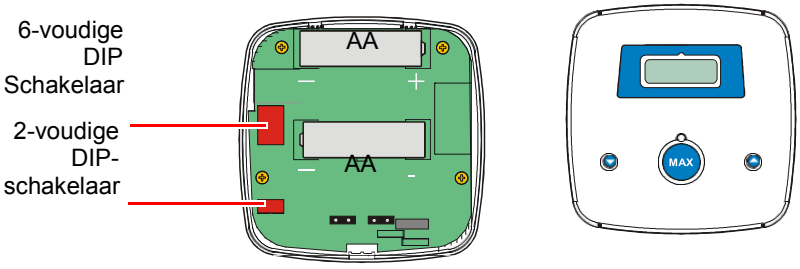

3. Zorg ervoor dat het systeemadres van de 6-voudige DIP-schakelaar op de bedieningsprintplaat voor de draadloze schakeling overeenkomt met het adres op de bedieningsprintplaat voor de draadloze ontvanger. Als er meerdere systemen dicht bij elkaar staan opgesteld, dienen de systeem adressen verschillend te zijn. De bedieningsprintplaten voor de draadloze schakeling hebben ook een 2-voudige DIP-schakelaar waarmee het zendadres kan worden ingesteld. Er kunnen maximaal vier draadloze schakelingen per unit worden gebruikt. Het adres van de draadloze schakeling dient voor elke schakeling in een systeem anders te zijn.

4. Op de spanningsloze aansluitpunten en de lichtschakeling kunnen accessoires worden aangesloten zodat de zender een boostsignaal namens de accessoire kan uitzenden. Het ledlampje boven de knop MAX gaat aan als er op een knop wordt gedrukt. Als u op de knop MAX drukt, wordt er draadloos een signaal naar de unit verzonden, waardoor de luchtpuls gedurende 15 minuten op de unit wordt geactiveerd. Elke keer als u op de knop ^ en v drukt, wordt de uitlooptijd met 5 minuten verlengd. Op het scherm wordt de tijd in minuten afgeteld. Als er meerdere draadloze zenders vragen om een luchtpuls, geeft de unit prioriteit aan de langste aangevraagde uitlooptijd. De unit houdt de luchtpuls mogelijk aan nadat de timer volledig is afgeteld als een andere accessoire of schakeling een luchtpuls aanvraagt..

5. De functie Volk snelheid: Als u de knop MAX langer dan 5 seconden ingedrukt houdt, wordt er een signaal naar de unit verzonden als gevolg waarvan de unit gedurende 2 uur op volle snelheid draait.

Afstandsbediening (niet-snoerloos) (BE/FR 4001000086 NL/DE 800000047)

1. De afstandsbediening (met kabel) maakt gebruik van 15 meter kabel en heeft dezelfde functionaliteit als het bedieningspaneel geïntegreerd in de unit. Het kan permanent gemonteerd worden in de leefruimte zodat de eindgebruiker deze kan gebruiken, maar kan ook gebruikt worden om de unit in gebruik te nemen.
2. Als u de afstandsbediening (met kabel) wilt bevestigen, dient u het voorpaneel, achterpaneel en elektrische paneel te verwijderen, de meegeleverde kabel met RJ11-stekker in de bus met de aanduiding BMS te steken en de rest van de kabel door de kabelinlaatplaat te voeren, en daarna alle panelen terug te plaatsen.

Sluit de kabel (4 draden met de nummers 1 t/m 4) aan op het aansluitblok van de afstandsbediening (met kabel) en bevestig het geheel met de 2 meegeleverde schroeven aan de wand. De afstandsbediening (met kabel) wordt automatisch gedetecteerd.

Afstandsbediening voor LED indicator (BE/FR 4001000114 en NL/DE 8000000432)

De LED aansluitingen worden gebruikt om de LED afstandsbediening aan te sturen om aan te geven dat er een boodschap op het controledisplay staat.

Ze bieden een 5 V LED aandrijvingssignaaloutput tussen de + en – terminals dat een afstandsbedieningsindicatie geeft bij een filtercheck of een unit fout. Zie het controlepaneel voor boodschappen (zie pagina 45 voor foutcodes).

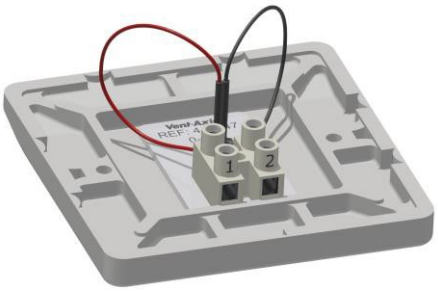

Maak een connectie tussen de twee kern flying leads van de terminale blok van de LED afstandsbediening. Terminal 1 op de LED afstandsbediening is + en terminal 2 is -.

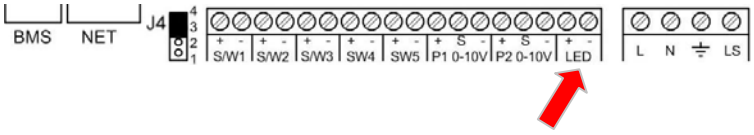

Verbind het andere deel van de lead met de LED + & - terminals op de Kinetic unit PCB. Gelieve ervoor te zorgen dat + naar + gaat en – naar – gaat.

PRODUCT FICHE - LOCAL DEMAND CONTROL (LDC)

For Residential Ventilation Units (Complying Commission Delegated Regulation (EU) No 1254/2014)

Name:	Vent-Axia	Vent-Axia	Vent-Axia	Vent-Axia
Model ID (Stock Ref.) :	Kinetic B BE/FR 1004000008 (L) BE/FR 1004000002 (R) NL/DE 8000000286 (L) NL/DE 8000000046 (R)	Kinetic BH BE/FR 1004000009 (L) BE/FR 1004000006 (R) NL/DE 8000000288 (L) NL/DE 8000000287 (R)	Kinetic FH BE/FR 1004000123 (L) BE/FR 1004000122 (R) NL/DE 8000000053 (L) NL/DE 8000000052 (R)	Kinetic Plus B BE/FR 1004000013 (L) BE/FR 1004000011 (R) NL/DE 8000000057 (L) NL/DE 8000000056 (R)
SEC Class	A	A	A	A+
SEC Value ('Average')	-39.8	-39.8	-40.2	-42.5
SEC Value ('Warm')	-15.7	-15.7	-16.2	-18.1
SEC Value ('Cold')	-82.5	-82.5	-82.9	-86.0
Label Required? (Yes/No=Out of scope)	Yes	Yes	Yes	Yes
Declared as: RVU or NRVU/UVU or BVU	RVU/BVU	RVU/BVU	RVU/BVU	RVU/BVU
Speed Drive	Variable Speed	Variable Speed	Variable Speed	Variable Speed
Type HRS (Recuperative, Regenerative, None)	Recuperative	Recuperative	Recuperative	Recuperative
Thermal Eff: [(%), NA(if none)]	79.0	79.0	79.0	81.0
Max. Flow Rate (m3/h)	237.60	237.60	331.2	464.00
Max. Power Input (W): (@Max.Flow Rate)	128.0	128.0	168.0	173.0
LWA: Sound Power Level (dB)	52.13	52.13	61.03	52.23
Ref. Flow Rate (m3/s)	0.04620	0.04620	0.064	0.0900
Ref. Pressure Diff. (Pa)	50.00	50.00	50	50
SPI [W/(m3/h)]	0.34	0.34	0.30	0.19
Control Factor & Control Typology: (CTRL/ Typology)				
Control Factor; CTRL	0.65	0.65	0.65	0.65
Control Typology	Local Demand Control	Local Demand Control	Local Demand Control	Local Demand Control
Declared: -Max Internal & External Leakage Rates(%) for BVUs or carry over (for regenerative heat exchangers only), -&Ext. Leakage Rates (%) for Ducted UVUs;	<5% Internal, <5% External	<5% Internal, <5% External	<5% Internal, <5% External	<5% Internal, <5% External
Mixing Rate of Non-Ducted BVUs not intended to be equipped with one duct connection on either supply or extract air side;	N/A	N/A	N/A	N/A
Position and description of visual filter warning for RVUs intended for use with filters, including text pointing out the importance of regular filter changes for performance and energy efficiency of the unit	Avertissement de filtre à l'écran Voyez page 14 du manuel 'fonctionnement et contrôle'	Avertissement de filtre à l'écran Voyez page 14 du manuel 'fonctionnement et contrôle'	Avertissement de filtre à l'écran Voyez page 14 du manuel 'fonctionnement et contrôle'	Avertissement de filtre à l'écran Voyez page 14 du manuel 'fonctionnement et contrôle'
For UVUs (Instructions Install Regulated Supply/Extract Grilles Façade)	N/A	N/A	N/A	N/A
Internet Address (for Disassembly Instructions)	www.vent-axia.be www.vent-axia.nl	www.vent-axia.be www.vent-axia.nl	www.vent-axia.be www.vent-axia.nl	www.vent-axia.be www.vent-axia.nl
Sensitivity p. Variation@+20/-20 Pa: (for Non-Ducted VUs)	N./A	N./A	N/A	N./A
Air Tightness-ID/OD-(m3/h) (for Non-Ducted VUs)	N./A	N./A	N/A	N./A
Annual Electricity Consumption: AEC (kWh/a) Per. m²	2.23	2.23	2.04	1.52
Annual Electricity Consumption: AEC (kWh/a) Per. 100m²	223	223	204	152
Annual Heating Saved: AHS (kWh/a) Per. 100m²				
AHS: Average	44.7	44.7	44.7	45.5
AHS: Warm	20.2	20.2	20.2	20.6
AHS: Cold	89.4	89.4	87.4	89.0

PRODUCT FICHE - CENTRAL DEMAND CONTROL (CDC)

For Residential Ventilation Units (Complying Commission Delegated Regulation (EU) No 1254/2014)

Name:	Vent-Axia	Vent-Axia	Vent-Axia	Vent-Axia
Model ID (Stock Ref.) :	Kinetic B BE/FR 1004000008 (L) BE/FR 1004000002 (R) NL/DE 8000000286 (L) NL/DE 8000000046 (R)	Kinetic BH BE/FR 1004000009 (L) BE/FR 1004000006 (R) NL/DE 8000000288 (L) NL/DE 8000000287 (R)	Kinetic FH BE/FR 1004000123 (L) BE/FR 1004000122 (R) NL/DE 8000000053 (L) NL/DE 8000000052 (R)	Kinetic Plus B BE/FR 1004000013 (L) BE/FR 1004000011 (R) NL/DE 8000000057 (L) NL/DE 8000000056 (R)
SEC Class	A	A	A	A
SEC Value ('Average')	-35.3	-35.3	-36.1	-39.7
SEC Value ('Warm')	-12.0	-12.0	-12.8	-15.8
SEC Value ('Cold')	-76.7	-76.7	-77.5	-82.1
Label Required? (Yes/No=Out of scope)	Yes	Yes	Yes	Yes
Declared as: RVU or NRVU/UVU or BVU	RVU/BVU	RVU/BVU	RVU/BVU	RVU/BVU
Speed Drive	Variable Speed	Variable Speed	Variable Speed	Variable Speed
Type HRS (Recuperative, Regenerative, None)	Recuperative	Recuperative	Recuperative	Recuperative
Thermal Eff: [(%), NA(if none)]	79.00	79.00	79.00	81.0
Max. Flow Rate (m3/h)	237.60	237.60	331.2	464.00
Max. Power Input (W): (@Max.Flow Rate)	128.0	128.0	168.0	173.0
LWA: Sound Power Level (dB)	52.13	52.13	61.03	52.23
Ref. Flow Rate (m3/s)	0.04620	0.04620	0.064	0.0900
Ref. Pressure Diff. (Pa)	50.00	50.00	50	50
SPI [W/(m3/h)]	0.34	0.34	0.30	0.19
Control Factor & Control Typology: (CTRL/ Typology)				
Control Factor; CTRL	0.9	0.9	0.9	0.9
Control Typology	Central Demand Control	Central Demand Control	Central Demand Control	Central Demand Control
Declared: -Max Internal & External Leakage Rates(%) for BVUs or carry over (for regenerative heat exchangers only), -&Ext. Leakage Rates (%) for Ducted UVUs;	<5% Internal, <5% External	<5% Internal, <5% External	<5% Internal, <5% External	<5% Internal, <5% External
Mixing Rate of Non-Ducted BVUs not intended to be equipped with one duct connection on either supply or extract air side;	N/A	N/A	N/A	N/A
Position and description of visual filter warning for RVUs intended for use with filters, including text pointing out the importance of regular filter changes for performance and energy efficiency of the unit	Avertissement de filtre à l'écran Voyez page 14 du manuel 'fonctionnement et contrôle'	Avertissement de filtre à l'écran Voyez page 14 du manuel 'fonctionnement et contrôle'	Avertissement de filtre à l'écran Voyez page 14 du manuel 'fonctionnement et contrôle'	Avertissement de filtre à l'écran Voyez page 14 du manuel 'fonctionnement et contrôle'
For UVUs (Instructions Install Regulated Supply/Extract Grilles Façade)	N/A	N/A	N/A	N/A
Internet Address (for Disassembly Instructions)	www.vent-axia.be www.vent-axia.nl	www.vent-axia.be www.vent-axia.nl	www.vent-axia.be www.vent-axia.nl	www.vent-axia.be www.vent-axia.nl
Sensitivity p. Variation@+20/-20 Pa: (for Non-Ducted VUs)	N./A	N./A	N/A	N./A
Air Tightness-ID/OD-(m3/h) (for Non-Ducted VUs)	N./A	N./A	N/A	N./A
Annual Electricity Consumption: AEC (kWh/a) Per. m²	3.5	3.5	3.2	2.2
Annual Electricity Consumption: AEC (kWh/a) Per. 100m²	350	350	320	220
Annual Heating Saved: AHS (kWh/a) Per. 100m²				
AHS: Average	43.3	43.3	43.3	44.4
AHS: Warm	19.7	19.7	19.6	20.1
AHS: Cold	85.3	85.3	84.7	86.9

De Vent-Axia garantie

Alleen van toepassing op in Belgi±, Nederland of Duitsland geµnstalleerde en gebruikte producten. Neem contact op met uw plaatselijke leverancier voor meer informatie over de garantie buiten deze landen.
Vent-Axia garandeert zijn producten tegen materiaalgebreken en fabricagefouten gedurende twee jaar vanaf de aankoopdatum en tot maximaal 30 maanden na productiedatum. De kosten van demontage en montage vallen buiten de garantie.
Indien een onderdeel defect wordt bevonden, wordt het product kosteloos hersteld of, naar keuze van Vent-Axia, gratis vervangen mits dit product:

- werd geµnstalleerd en gebruikt overeenkomstig de bij elke unit geleverde instructies;
- werd aangesloten op een geschikte elektrische voeding (de juiste spanning staat vermeld op het identificatieplaatje van de unit);
- juist werd gebruikt, niet werd verwaarloosd noch werd beschadigd;
- niet werd gewijzigd/omgebouwd of hersteld door een niet daartoe gemachtigde persoon;
- onderdelen zijn gebruikt die voorgeschreven en geleverd werden door de fabrikant.

AANSPRAAK OP GARANTIE

Retourneer het volledige product per post, port betaald, naar uw oorspronkelijke leverancier of naar de dichtstbijzijnde vestiging van Vent-Axia, of breng dit persoonlijk binnen. Zorg ervoor dat het product goed is ingepakt en vergezeld gaat van een brief waarop duidelijk ñAanspraak op garantieò vermeld staat en waarin een nauwkeurige beschrijving wordt gegeven van de storing. Voeg tevens het aankoopbewijs bij waarop de datum en plaats van aankoop zijn aangegeven.

Vent-Axia behoudt zich het recht op productwijzigingen en software-updates zonder de noodzaak om eerder geleverde producten te updaten.

De garantie geldt als extra voordeel en doet geen afbreuk aan uw wettelijke rechten.

Nederland
Kerver 16
5521 DB Eersel
Nederland
TEL: +31 497 36 00 31
www.vent-axia.nl

België/Belgique/Belgien
Pieter Verhaeghestraat 8,
8520 Kuurne,
Belgium
TEL: +32 56 36 21 20
www.vent-axia.be

Voor meer informatie over de garantie en de retourprocedure, ga naar:
www.vent-axia.be, www.vent-axia.nl

É 2026 Vent-Axia Limited. Alle rechten voorbehouden.